AE VKT 251S GASFED KUG/AKS BIS 10/92

ETI- Nr. 811017 (Bitte bei Bestellung angeben)

AL-KO Ersatzteile

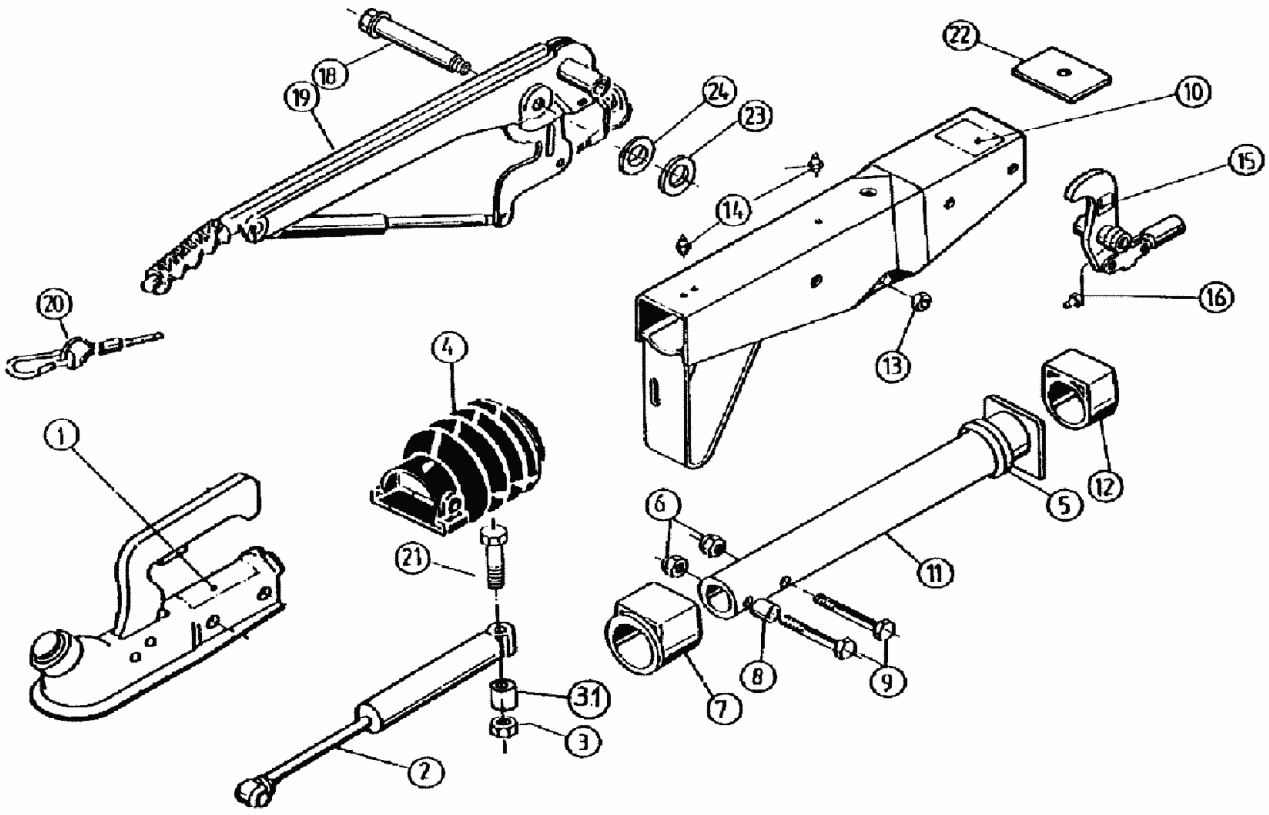

Pos.	Bezeichnung	Material-Nr.
1	Kugelkupplung (Bestellung nach Typ, ohne Befestigungsmaterial)	
2	Stoßdämpfer	370589
3	Skt.- Mutter M12 DIN 985-10 A3C	702750
3.1	Distanzbuchse	370580
4	Faltenbalg	366356
5	Profilring	371372
6	Skt.- Mutter M12 DIN 985-10 A3C	702750
7	Bundbuchse (nicht ausgerieben)	353943
8	Distanzbuchse	357242
9	Skt.- Schraube M12x75 DIN 931	701249
10	Gehäuse kpl.mit einge-preßten Buchsen für AE	Bestellung siehe Ein¬prägung Zn.-Nr. AE
11	Zugrohr geschw.	571874
12	Gleitbuchse (nicht ausgerieben)	353942
13	Skt.- Mutter M12 DIN 985-10 A3C	702750
14	Schmiernippel AM 9x1 Keg.	375900
15	Umlenkhebel iH=90 : X (X=Einprägung am Umlenkhebel)	Bestellung siehe Ein¬prägung Zn.-Nr. AE
16	Schmiernippel AM 6 Keg.	700203
18	Lagerschraube	2077710503
19	Handbremshebel kpl. mit Abreißseil	219010
20	Abreißseil mit Haken	368605

Pos.	Bezeichnung	Material-Nr.
21	Skt.-Schraube M12x105 DIN 931	703734
22	Anschlagplatte	581699
23	Scheibe(17,2x30x3)	700625
24	Scheibe(f17x 27x2)	700273

Erstellt	ETI-Nummer	geändert	Änderungs-Nr.	Änderungsgrund	Revisons-Nr.
05.03.92	811017_de	13.02.1996	FREIGABE		A