AE V 161S GASFED ST KUG BIS 10/92

ETI- Nr. 811022 (Bitte bei Bestellung angeben)

AL-KO Ersatzteile

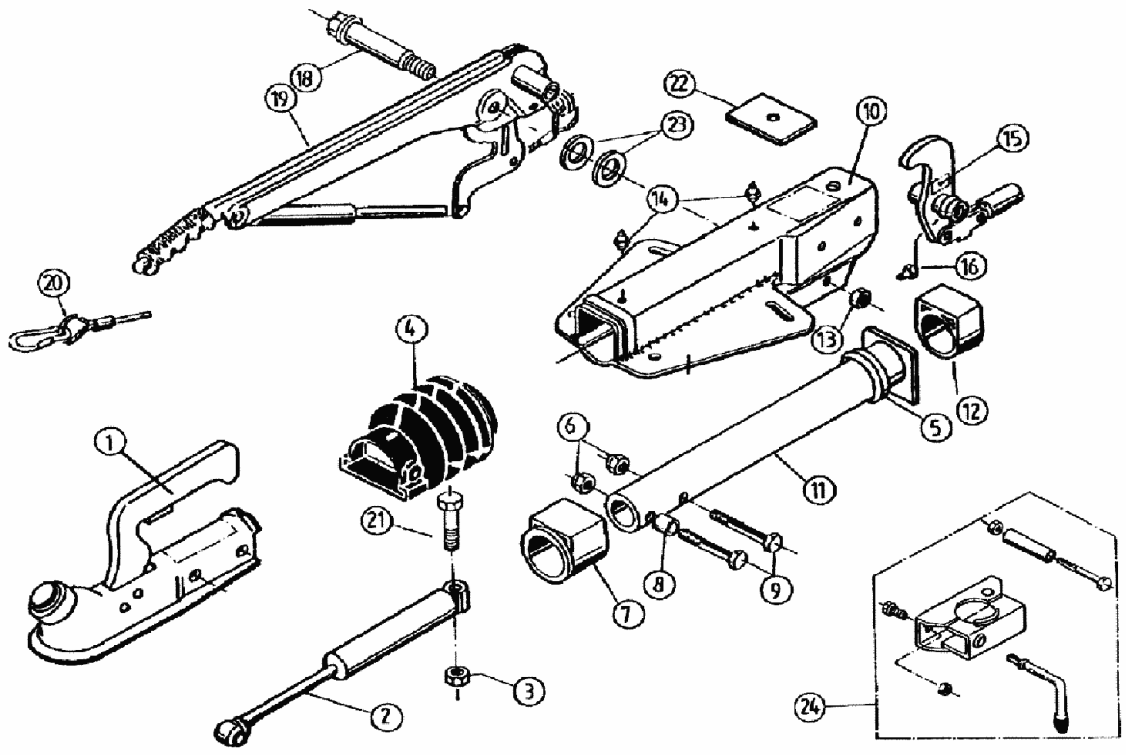

Pos.	Bezeichnung	Material-Nr.
1	Kugelkupplung (Bestellung nach Typ, ohne Befestigungsmaterial)	
2	Stoßdämpfer	370556
3	Skt.-Mutter M12 DIN 985-10 A3C	702750
4	Faltenbalg	366356
5	Profilring	371372
6	Skt.-Mutter M12 DIN 985-10 A3C	702750
7	Bundbuchse (nicht ausgerieben)	353943
8	Distanzbuchse	370559
9	Skt.-Schraube M12x75 DIN 931	701249
10	Gehäuse kpl. mit einge-preßten Buchsen für AE	
11	Zugrohr geschw.	571873
12	Gleitbuchse (nicht ausgerieben)	353942
13	Skt.-Mutter M12 DIN 985-10 A3C	702750
14	Schmiernippel AM 8x1 Keg.	2171710001
15	Umlenkhebel mit Gelenkkopf und Schmiernippel (Pos.16) montiert iH = 90:27	380265
16	Schmiernippel AM 6 Keg.	700203
18	Lagerschraube	2077710503
19	Handbremshebel kpl mit Abreißseil	299229
20	Abreißseil mit Haken	368605
21	Skt.-Schraube M12x90 DIN 931	700312

Pos.	Bezeichnung	Material-Nr.
22	Anschlagplatte	581699
23	Scheibe (17,2x30x3) DIN 125	700625
24	Klemmschelle für Rohr 48 (Nachrüst-satz kann wahlweise angebaut werden)	293020

AE = Auflaufeinrichtung

Bitte bei Bestellung die ETI-Nr. angeben.

Erstellt	ETI-Nummer	geändert	Änderungs-Nr.	Änderungsgrund	Revisons-Nr.
18.03.93	811022_de	03.07.1995	FREIGABE		A