# AE V 251S GASFED ST ÖSE OBEN BIS 11/92

ETI- Nr. 811026 (Bitte bei Bestellung angeben)

AL-KO Ersatzteile

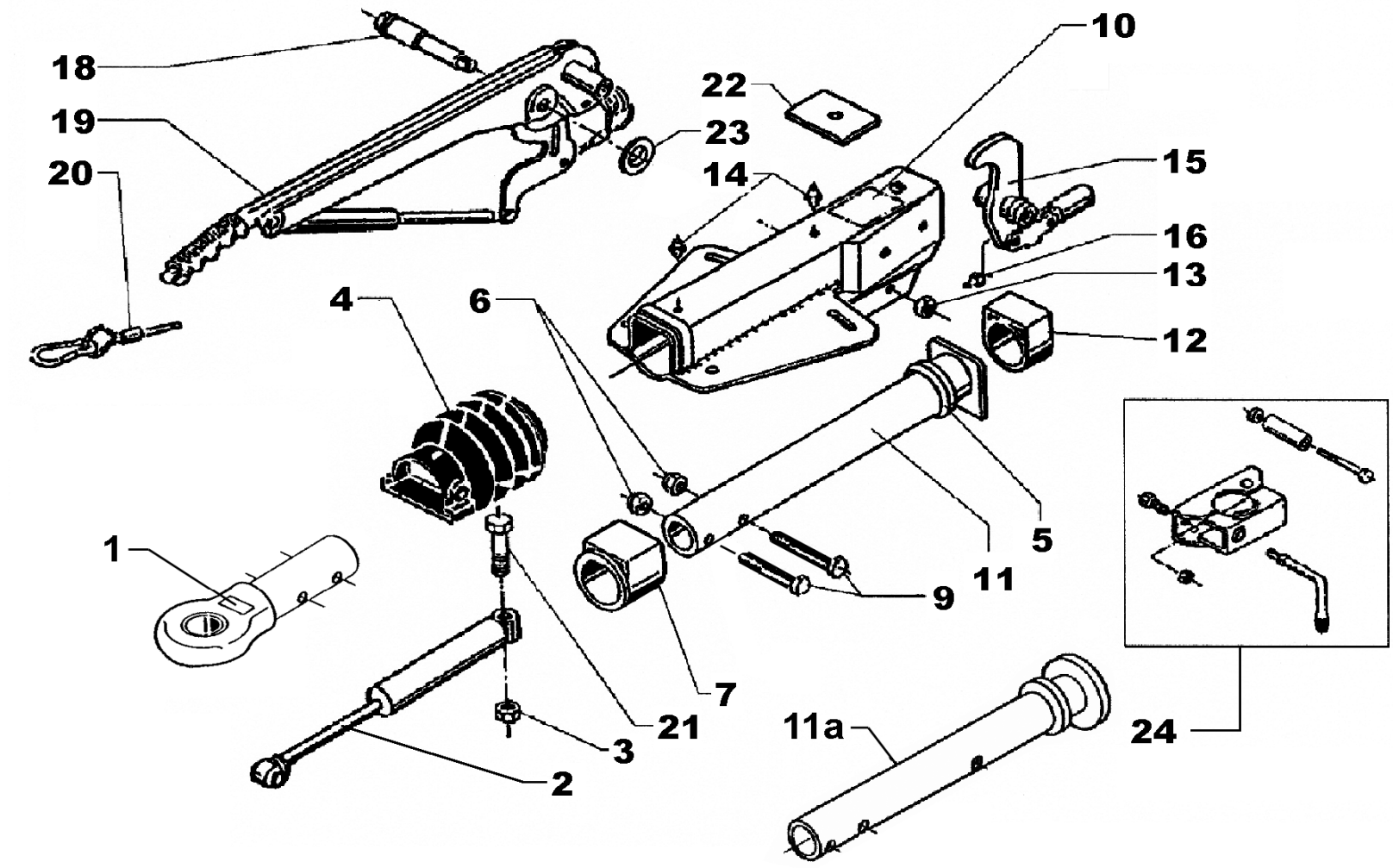


| Pos. | Bezeichnung | Material-Nr. |
|---|---|---|
| 1 | Zugöse (ohne Befestigungsmaterial) | |
| | DIN | 357419 |
| | NATO | 357420 |
| | Italien | 364839 |
| 2 | Stoßdämpfer | 370561 |
| 3 | Skt.-Mutter M12 DIN 985-10 A3C | 702750 |
| 4 | Faltenbalg | 366356 |
| 5 | Profilring | 371372 |
| 6 | Skt.-Mutter M12 DIN 985-10 A3C | 702750 |
| 7 | Bundbuchse (nicht ausgerieben) | 353943 |
| 9 | Skt.-Schraube M12x60 DIN 931 | 700222 |
| 10 | Gehäuse kpl. mit einge-preßten Buchsen für AE | Bestellung siehe Ein¬prägung Zn.-Nr. AE |
| 11 | Zugrohr | 571875 |
| 11a | Zugrohr drehbar (AE Ausf. A1) | 380413 |
| 12 | Gleitbuchse (nicht ausgerieben) | 353942 |
| 13 | Skt.-Mutter M12 DIN 985-10 A3C | 702750 |
| 14 | Schmiernippel AM 8x1 Keg. | 375900 |
| 15 | Umlenkhebel UNI 90: X | |
| | ( X = einstellbar) | |
| | X = 27 | 380525 |
| | X = 30 | 380526 |
| | X = 33,5 | 380527 |
| 16 | Schmiernippel AM 6 Keg. | 700203 |

| Pos. | Bezeichnung | Material-Nr. |
|---|---|---|
| 18 | Lagerschraube | 581145 |
| 19 | Handbremshebel kpl mit Abreißseil | |
| | bis 7/95 | 220098 |
| | ab 8/95 | 220096 |
| 20 | Abreißseil mit Haken | 368605 |
| 21 | Skt.-Schraube M12x90-8.8 DIN 931 | 700312 |
| 22 | Anschlagplatte | 581699 |
| 23 | Scheibe (19,2x34x3) DIN 125 | 370693 |
| 24 | Klemmschelle für Rohr 48 (Nach¬rüst¬satz kann wahlweise angebaut werden) | 293020 |

**AE = Auflaufeinrichtung**

**Bitte bei Bestellung die ETI-Nr. angeben.**

| Erstellt | ETI-Nummer | geändert | Änderungs-Nr. | Änderungsgrund | Revisons-Nr. |
|---|---|---|---|---|---|
| 26.03.93 | 811026_de | 03.07.1995 | FREIGABE | | A |