AE VKT 70 30S/2 FEDSP KUG BLECHGEH

ETI- Nr. 811060 (Bitte bei Bestellung angeben)

AL-KO Ersatzteile

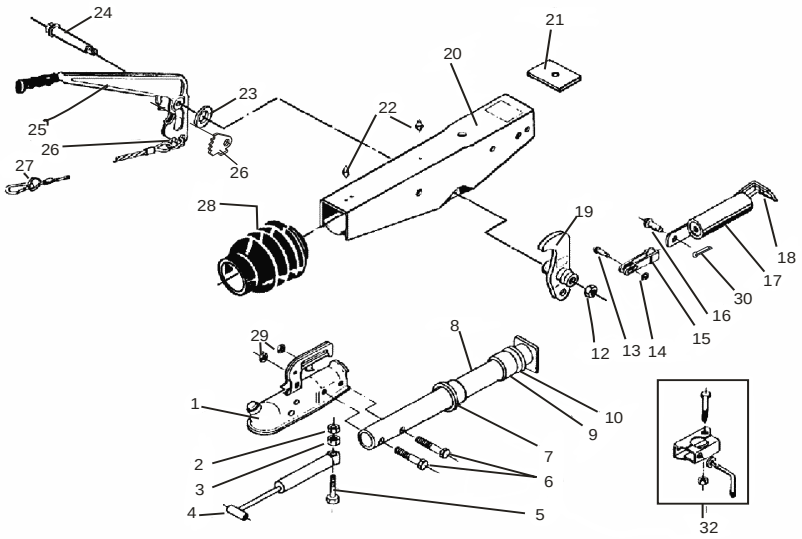

Pos.	Bezeichnung	Material-Nr.
1	Kugelkupplung (Bestellung nach Typ, ohne Befestigungsmaterial)	
2	Sicherungsmutter BIW M10	375724
3	6kt Mutter M10 DIN 934	700109
4	Stoßdämpfer	359569
5	6kt Schraube M10x50 DIN 931	705140
6	6kt Schraube M12x55 DIN 931	702744
7	Buchse (im Gehäuse eingepresst)	2072410202
8	Zugrohr geschweißt	384698
9	Buchse (im Gehäuse eingepresst)	2072410206
10	Dämpfungsgummi	2072410207
12	6kt Mutter M12 DIN 980	704065
13	Niet 10x25	647287
14	Scheibe 10,5 DIN 125	700139
15	Gabelkopf	2073890606
16	Bolzen	2076810609
17	Federzylinder	2075020601
18	Zugbügel	371819
19	Umlenkhebel (mit Schmiernippel u. Gabelkopf montiert) iH = 90:27	385745
20	Gehäuse kpl. mit eingepressten Buchsen für AE	Bestellung siehe Einprägung Zn.-Nr. AE
21	Anschlagplatte	2074550204
22	Schmiernippel AM 8x1 Kegel	700204

Pos.	Bezeichnung	Material-Nr.
23	Scheibe Ø 17 DIN 433	702819
24	Lagerschraube	2077710503
25	Handbremshebel kpl. mit Abreißseil*	385744
26	Zahnsegment	359760
27	Abreißseil mit Haken	368605
28	Faltenbalg	2073890210
29	6kt Mutter M12 DIN 980	704065
30	Splint 4x20 DIN 94	700192
32	Anbaufall Klemmschelle Rohr Ø 35 (Klemmschelle angeschweißt)	
32.1	Klemmteil Ø 35	20531702
32.2	Feststellknebel kpl.	20531703
32.4	6kt Schraube M8x60 DIN 931	704091
32.5	6kt Mutter M8 DIN 980-8	701998

*ohne Zahnsegment. Zahnsegment bitte sparat bestellen (Pos 26)

AE = Auflaufeirichtung

Bitte bei Bestellung ETI-Nr. angeben

Erstellt	ETI-Nummer	geändert	Änderungs-Nr.	Änderungsgrund	Revisons-Nr.
03.04.96	811060_de	25.08.2010 BB	16151	Pos 13 war 702121, Pos 16 war 701935, Pos 26 und Pos 30 neu hinzugefügt	B