AE V 251S SCHWED STAHL AKS OBEN

ETI- Nr. 811078 (Bitte bei Bestellung angeben)

AL-KO Ersatzteile

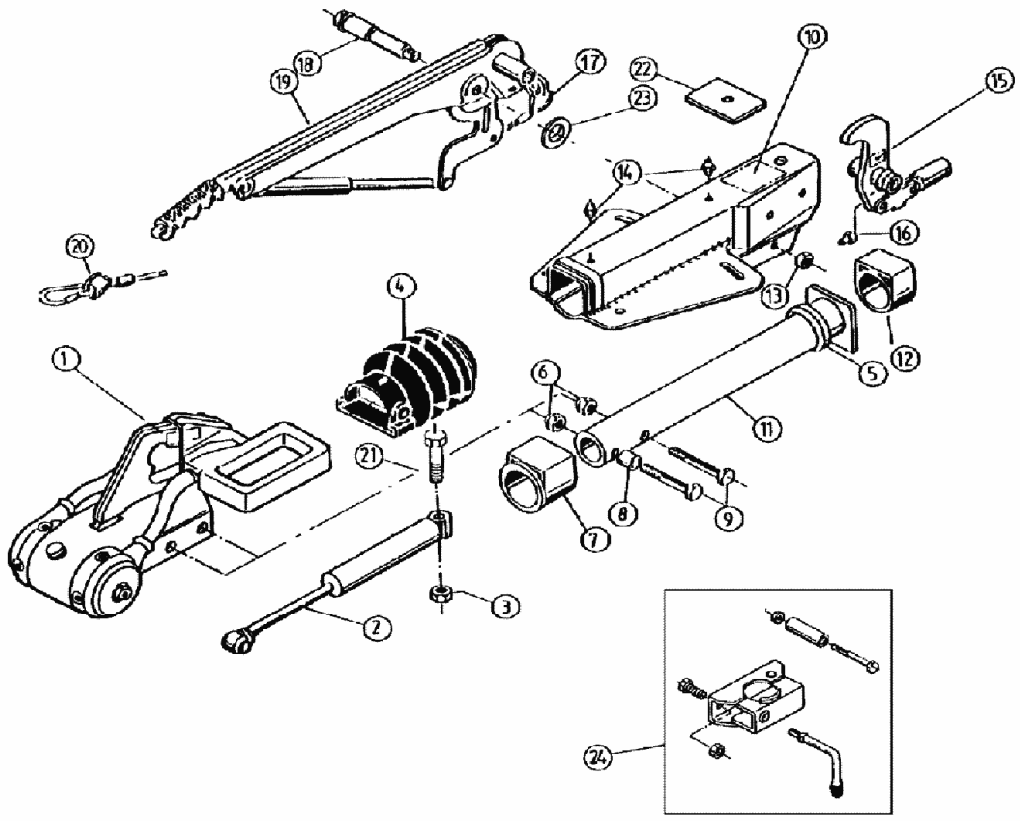

Pos.	Bezeichnung	Material-Nr.
1	AKS 2000 (ohne Befestigungsmaterial)	241268
2	Stoßdämpfer	355338
3	Skt.-Mutter M12 DIN 6925 A3C	700645
4	Faltenbalg	366356
5	Profilring	371372
6	Skt.-Mutter M12 DIN 6925 A3C	700645
7	Bundbuchse (nicht ausgerieben)	353943
8	Distanzbuchse	357242
9	Skt.-Schraube M12x70 DIN 931	700061
10	Gehäuse kpl. mit einge-preßten Buchsen für AE	Bestellung siehe Ein-prägung Zn.-Nr. AE
11	Zugrohr geschw.	385286
12	Gleitbuchse (nicht ausgerieben)	353942
13	Skt.-Mutter M12 DIN 985-10 A3C	702750
14	Schmiernippel AM 8x1 Keg.	2171710001
15	Umlenkhebel mit Gelenkkopf und Schmiernippel	
	iH = 90 :27	384655

Pos.	Bezeichnung	Material-Nr.
16	Schmiernippel AM 6 Keg	711203
17	Abreißring	2044370102
18	Lagerschraube	581145
19	Handbremshebel (incl. Gasfeder u. Abreißseil Pos. 20, Abreißring Pos. 17)	220104
20	Abreißseil	209385
21	Skt.-Schraube M12x90 DIN 931	700312
22	Anschlagplatte	581699
23	Scheibe (17,2x30x3) DIN 125	700625
24	Klemmschelle für Rohr 48 (Nachrüst-satz kann wahlweise angebaut werden	293020

AE = Auflaufeinrichtung

Bitte bei Bestellung die ETI-Nr. angeben.

Erstellt	ETI-Nummer	geändert	Änderungs-Nr.	Änderungsgrund	Revisons-Nr.
23.04.93	811078_de	10.12.2009	FREIGABE		A