AE V 251S SCHWED STAHL KUG OBEN

ETI- Nr. 811079 (Bitte bei Bestellung angeben)

AL-KO Ersatzteile

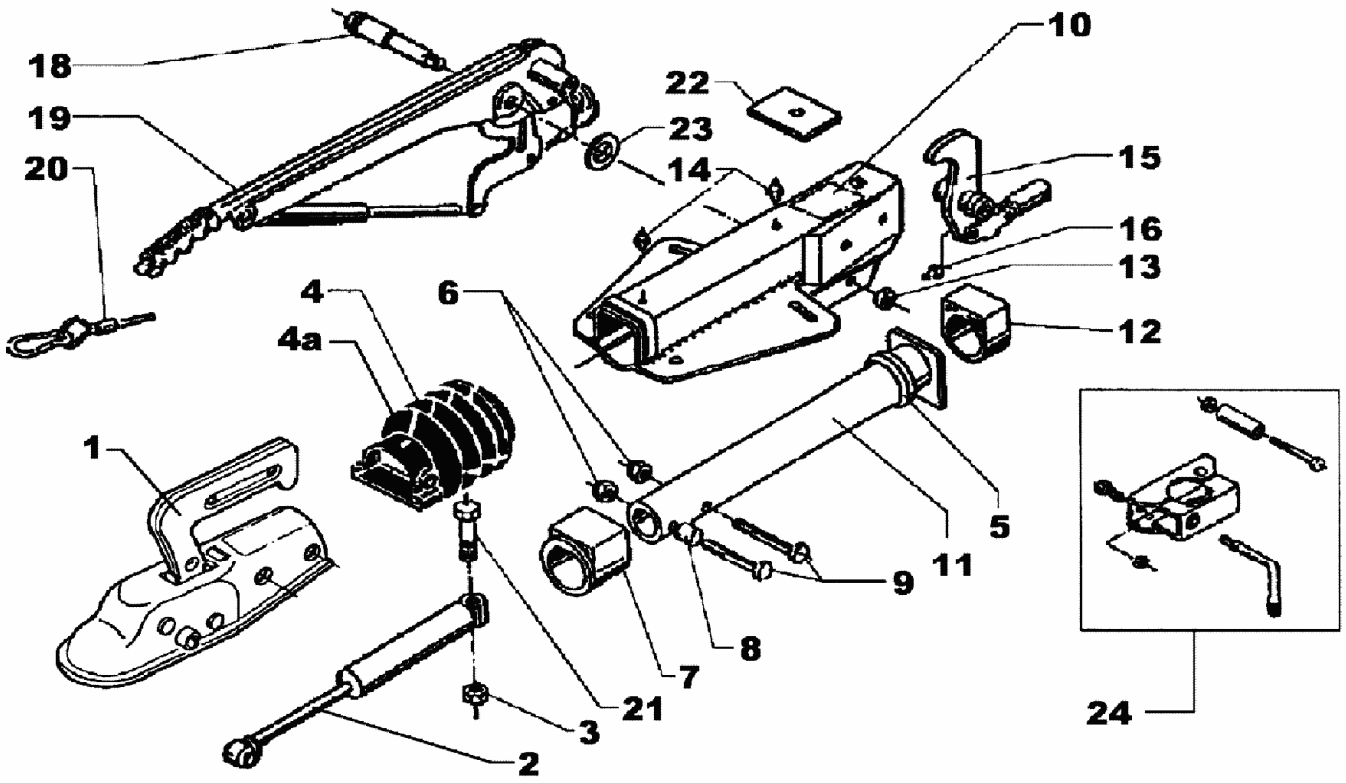

Pos.	Bezeichnung	Material-Nr.
1	Kugelkupplung AK 35 (ohne Befestigungsmaterial)	
2	Stoßdämpfer	355338
3	Skt.- Mutter M12 DIN 6925 A3C	702750
4	Faltenbalg	366356
5	Profilring	371372
6	Skt.- Mutter M12 DIN 6925 A3C	702750
7	Bundbuchse (nicht ausgerieben)	353943
8	Distanzbuchse	357242
9	Skt.- Schraube M12x80 DIN 931	700945
10	Gehäuse kpl.mit einge-preßten Buchsen für AE	Bestellung siehe Ein¬prägung Zn.-Nr. AE
11	Zugrohr geschw.	385286
12	Gleitbuchse (nicht ausgerieben)	353942
13	Skt.- Mutter M12 DIN 985-10 A3C	702750
14	Schmiernippel AM 8x1 Keg.	2171710001
15	Umlenkhebel mit Gelenkkopf und Schmiernippel iH = 90 : 27	384655

Pos.	Bezeichnung	Material-Nr.
16	Schmiernippel AM 6 Keg.	700203
17	Abreißring	2043700102
18	Lagerschraube	581145
19	Handbremshebel (incl. Abreißseil Pos. 20 und Abreißring Pos. 17)	220104
20	Abreißseil	209385
21	Skt.-Schraube M12x90 DIN 931	700312
22	Anschlagplatte	581699
23	Scheibe(17,2x30x3)	700625
24	Klemmschelle für Rohr 48 (Nachrüst¬satz kann wahlweise angebaut werden)	293020

AE=Auflaufeinrichtung

Bitte bei Bestellung die ETI-Nr. angeben

Erstellt	ETI-Nummer	geändert	Änderungs-Nr.	Änderungsgrund	Revisons-Nr.
23.04.93	811079_de	10.12.2009	FREIGABE		A