AE V 251S GASFED GU KUG UNTEN

ETI- Nr. 811113 (Bitte bei Bestellung angeben)

AL-KO Ersatzteile

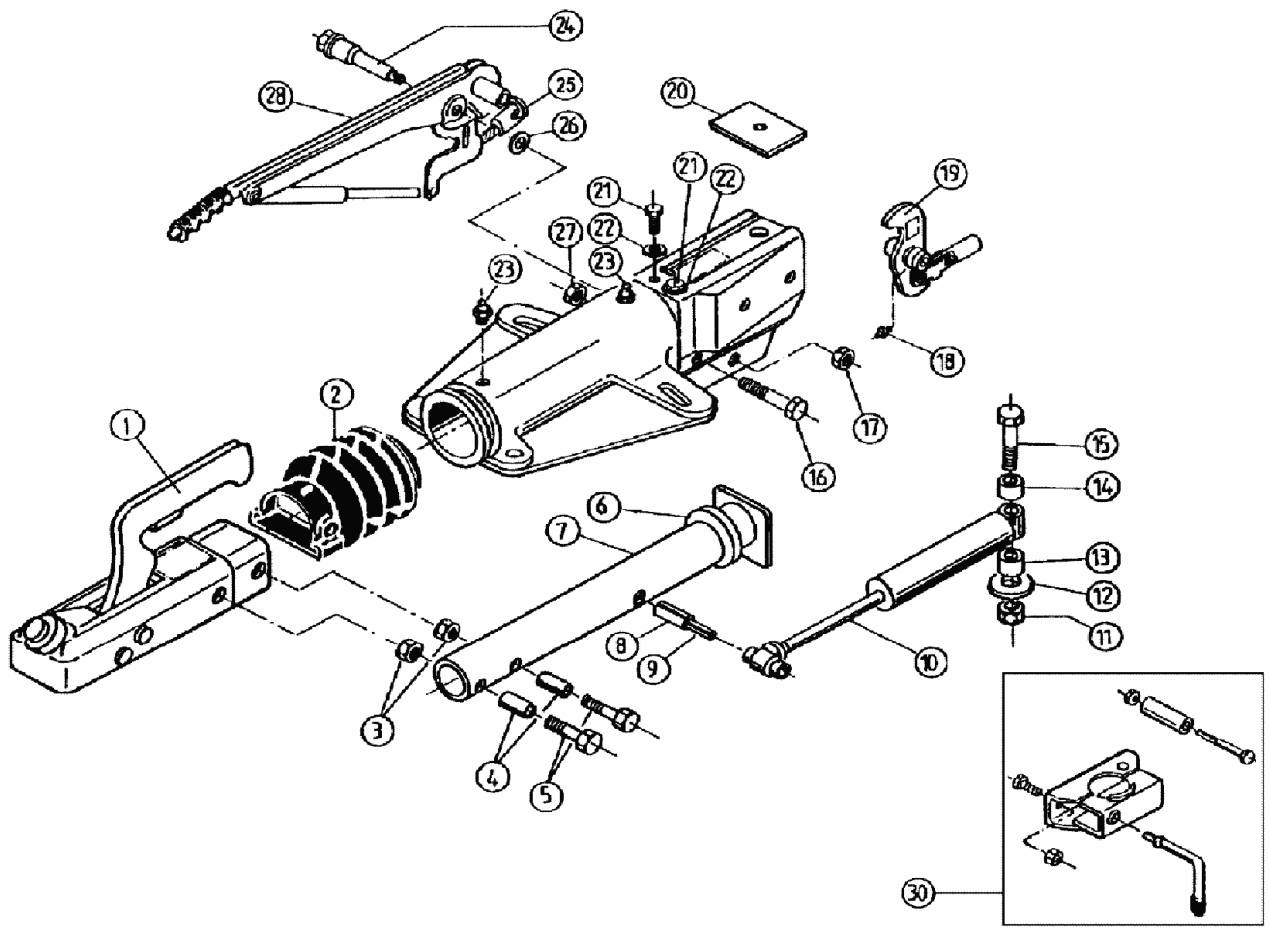

Pos.	Bezeichnung	Material-Nr.
1	Kugelkupplung (Bestellung nach Typ,ohne Befestigungsmaterial)	
2	Faltenbalg	366356
3	Skt.-Mutter M12 DIN 6925-8	700645
4	Distanzbuchse	357242
5	Skt.-Schraube M12x80 DIN 931	700945
6	Dämpfungsgummi	371372
7	Zugrohr	573853
8	Spannhülse 12x48 DIN 1481	704408
9	Spannhülse 7x48 DIN 1481	704407
10	Stoßdämpfer	372641
11	Skt.-Mutter M16 DIN 6924-8 A3c	702801
12	Scheibe	700625
13	Distanzbuchse	375928
14	Distanzbuchse	375929
15	Skt.-Schraube M16x100 DIN 931	701571
16	Skt.-Schraube M10x90 DIN 931	701904
17	Skt.-Mutter M12 DIN 6925-8	700645
18	Schmiernippel M6 DIN 71412	700203

Pos.	Bezeichnung	Material-Nr.
19	Umlenkhebel kpl. UNI mit Gelenkkopf u. Schmiernippel mont	
	iH = 90:27	380487
	iH = 90:30	380489
	iH = 90:33,5	380490
20	Anschlagplatte	375572
21	Schneidschraube A8x20 DIN 7613	702751
22	Fächerscheibe A8,4 DIN 6798	701765
23	Schmiernippel AM8x1 Keg	2171710001
24	Lagerschraube	581145
25	Abreißseil mit Abreißring	380843
26	Scheibe	370693
27	Skt.-Mutter M10 DIN 6925-8	700644
28	Handbremshebel (incl.Gasfeder,Abreißseil)	220099
30	Klemmschelle für Rohr 48 (Nachrüstsatz kann wahlweise angebaut werden)	293020

AE = Auflaufeinrichtung

Bitte bei Bestellung die ETI-Nr. angeben

Erstellt	ETI-Nummer	geändert	Änderungs-Nr.	Änderungsgrund	Revisons-Nr.
20.09.93	811113_de	16.12.2009	FREIGABE		A