# AE RHR88,9X5,6 131R SONDER GASFED OHNE KUP

ETI- Nr. 811124 (Bitte bei Bestellung angeben)

AL-KO Ersatzteile

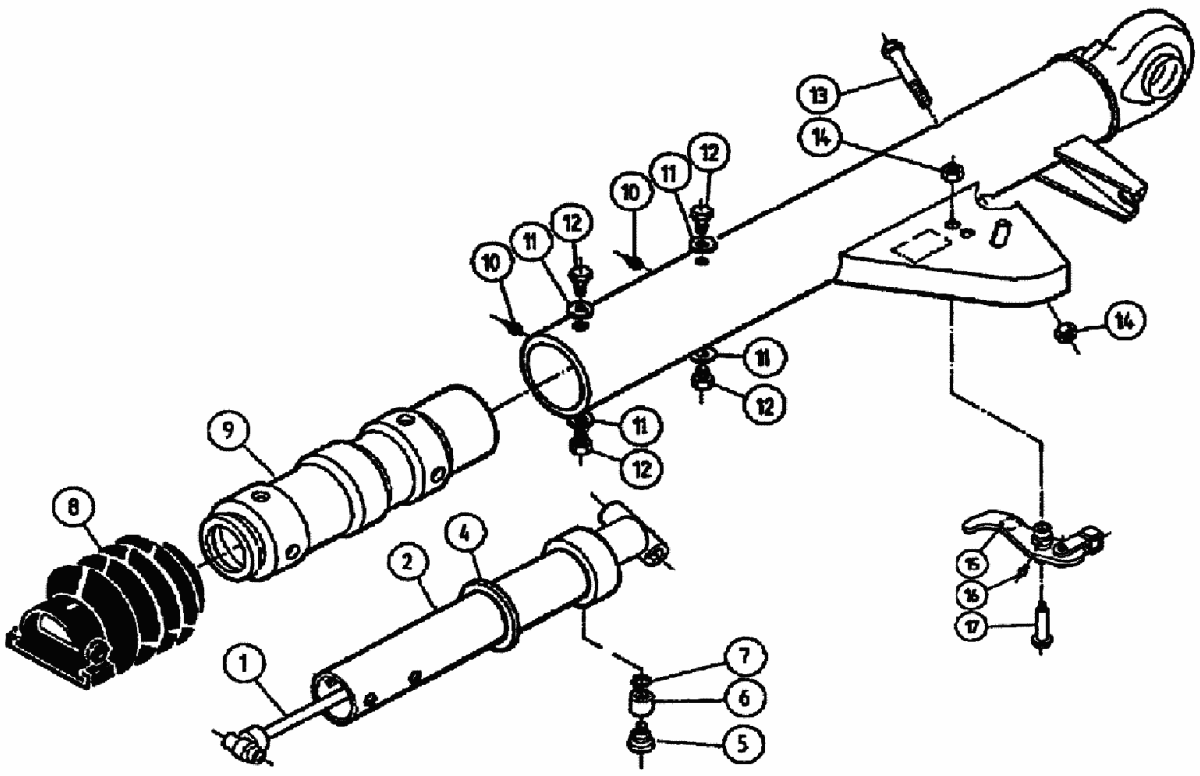


| Pos. | Bezeichnung | Material-Nr. |
|---|---|---|
| 1 | Stoßdämpfer mit Distanzbuchse | 603921 |
| 2 | Zugrohr geschweißt | 626248 |
| 4 | Profilring | 371372 |
| 5 | Lagerschraube | 583042 |
| 6 | Buchse | 583043 |
| 7 | Scheibe A 8,4 DIN 6798 A3C | 703466 |
| 8 | Faltenbalg | 366356 |
| 9 | Guß-Lagerkartusche | 583046 |
| 10 | Schmiernippel AM8x1 Keg. | 368461 |
| 11 | Scheibe A10,5 DIN 125 | 704095 |
| 12 | Skt.-Schraube M10x16 DIN 931 verz | 703783 |
| 13 | Skt.-Schraube M12x110 DIN 931 | 700313 |
| 14 | Skt.-Mutter M12 DIN 980-V-8 | 704065 |

| Pos. | Bezeichnung | Material-Nr. |
|---|---|---|
| 15 | Umlenkhebel kpl. mit Gabelkopf u. Schmiernippel mont. iH = 90:27 | 354238 |
| 16 | Schmiernippel AM6 Keg. | 700203 |
| 17 | Lagerschraube | 625255 |

**AE = Auflaufeinrichtung**
**HB = Handbremshebel**

**Deichselrohr mit Anschlußbohrungen kundenspezifisch (Bestellung siehe Zn.-Nr. AE)**

**Bitte bei Bestellung ETI-Nr. angeben**

| Erstellt | ETI-Nummer | geändert | Änderungs-Nr. | Änderungsgrund | Revisons-Nr. |
|---|---|---|---|---|---|
| 06.11.96 | 811124_de | 16.12.2009 | FREIGABE | | A |