AE RHR88,9X8,8 251R/E GASFED KUG

ETI- Nr. 811144 (Bitte bei Bestellung angeben)

AL-KO Ersatzteile

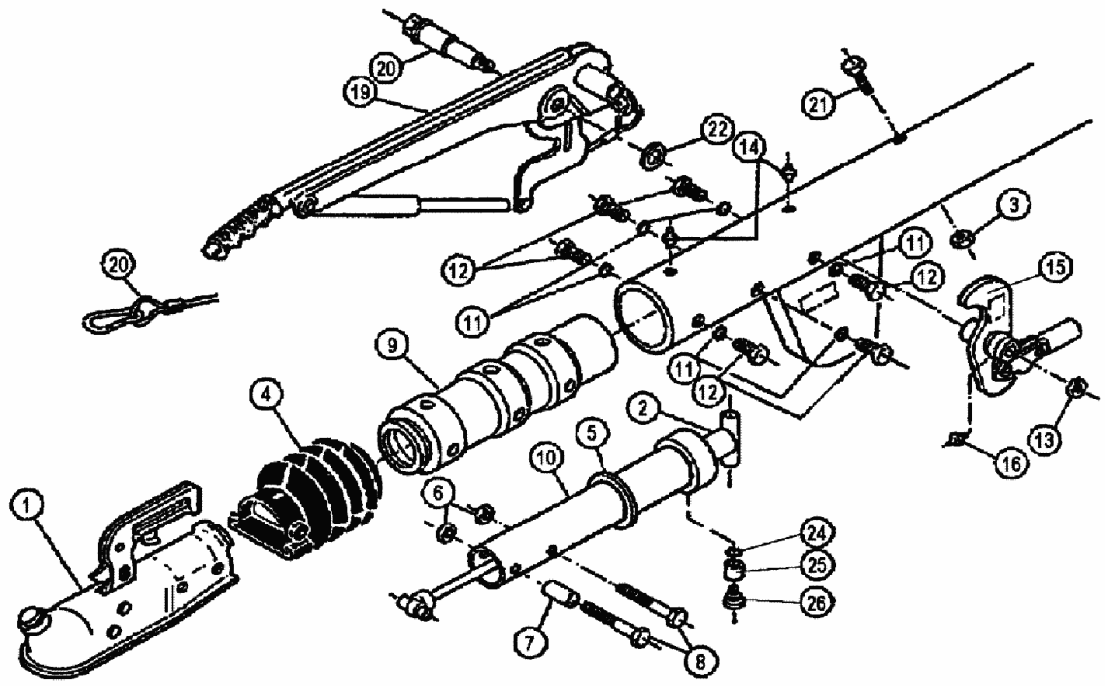

Pos.	Bezeichnung	Material-Nr.
1	Zugkugelkupplung (Best. nach Typ; ohne Befestigungsmaterial)	
2	Stoßdämpfer mit Distanzbuchse	370589
3	Skt.- Mutter M12 DIN 980-V-10 A3C	704065
4	Faltenbalg	366356
5	Profilring	371372
6	Skt.- Mutter M12 DIN 985-10 A3C	704065
7	Distanzbuchse	357242
8	Skt.- Schraube M12x75 DIN 931	701959
9	Guß- Lagerkartusche	584508
10	Zugrohr geschweißt.	583049
11	Scheibe A10,5 DIN 6798 A3C	704095
12	Skt.- Schraube M10x16 DIN 931 verz	703783
13	Skt.- Mutter AM12 DIN 985-10 A3C	704065
14	Schmiernippel AM8x1 Keg.	368461
15	Umlenkhebel kpl. UNI mit Gelenkkopf und Schmiernippel	380487
16	Schmiernippel AM6 Keg.	700203
18	Lagerschraube	581145

Pos.	Bezeichnung	Material-Nr.
19	Handbremshebel kpl mit Abreißseil	220096
20	Abreißseil mit Haken	368605
21	Skt.-Schraube M12x110 DIN 931 verz.	700313
22	Scheibe (19,2x34x3)	370693
24*	Scheibe A8,4 DIN 6798 A3C	703466
25*	Buchse	583043
26*	Lagerschraube	583042

*** nicht bei drehbarer Ausführung**

Deichselrohr mit Anschlußbohrungen kundenspezifisch (Bestellung siehe Zn.-Nr. AE)

AE = Auflaufeinrichtung
HB = Handbremshebel

Bitte bei Bestellung ETI-Nr. angeben

Erstellt	ETI-Nummer	geändert	Änderungs-Nr.	Änderungsgrund	Revisons-Nr.
24.04.97	811144_de	16.12.2009	FREIGABE		A