AE VKT100 251S GASFED OHNE

ETI- Nr. 811146 (Bitte bei Bestellung angeben)

AL-KO Ersatzteile

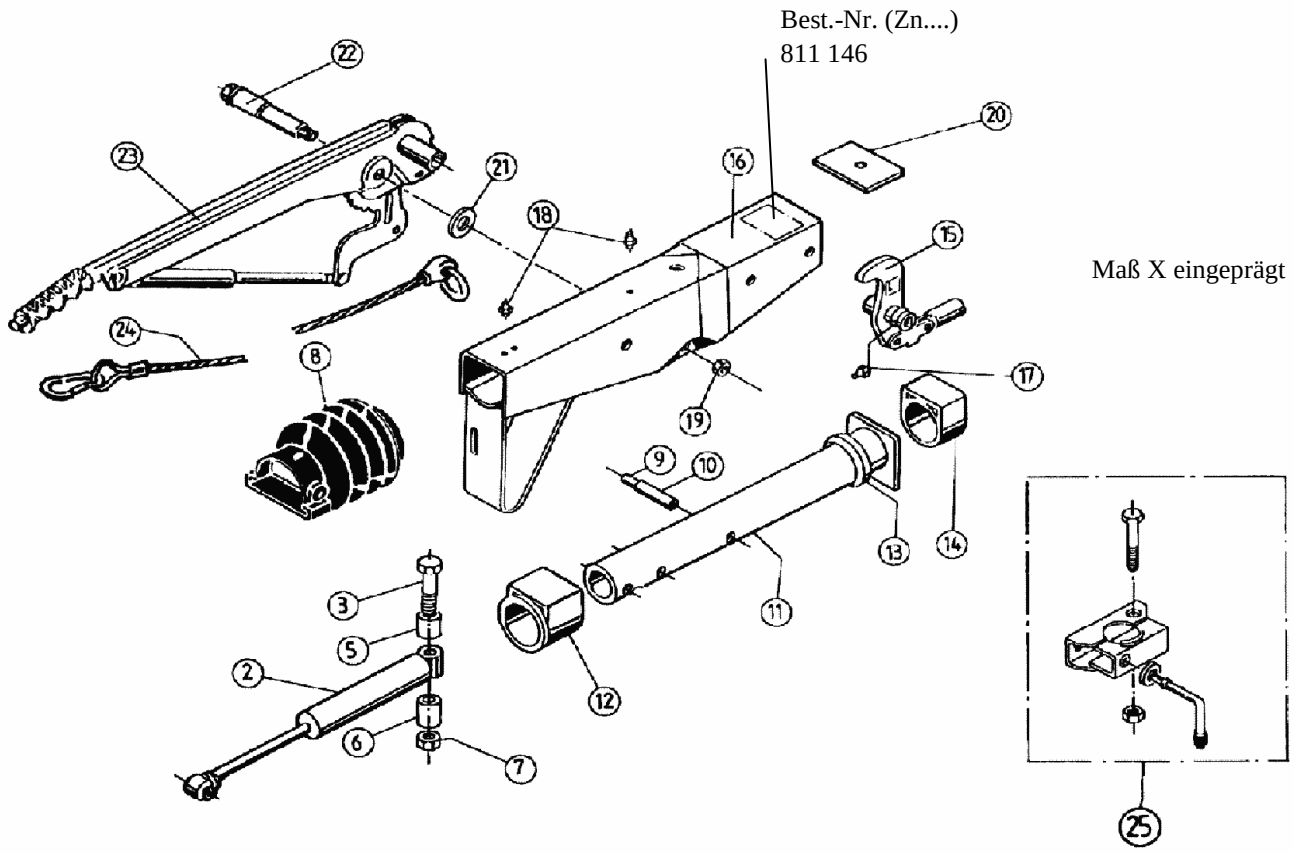

Pos.	Bezeichnung	Material-Nr.
2	Stoßdämpfer	372641
3	Skt.-Schraube M16x120 DIN 931	704176
5	Distanzbuchse	625400
6	Distanzbuchse bis Nov. 08 (41mm)	625666
	Distanzbuchse ab Dez. 08 (45mm)	1540071
7	Skt.-Mutter M16 DIN 6924 bis Nov.08	704089
	Skt.-Mutter M16 DIN 6924 ab Dez.08	1302439
8	Faltenbalg	366356
9	Spannhülse 7x48 DIN 1481	704408
10	Spannhülse 12x48 DIN 1481	704407
11	Zugrohr	385536
12	Bundbuchse (nicht ausgerieben)	353943
13	Profilring	371372
14	Gleitbuchse (nicht ausgerieben)	353942
15	Umlenkhebel UNI 90:X (X = einstellbar)	626666
16	Gehäuse kpl. mit eingepreßten Buchsen für AE	Bestellung siehe Einprägung AE

Pos.	Bezeichnung	Material-Nr.
17	Schmiernippel AM 6 Kegel	700203
18	Schmiernippel AM 8x1 Kegel	2171710001
19	Skt.-Mutter M12 DIN 980	704065
20	Anschlagplatte	625392
21	Scheibe 19,4x34x3	370693
22	Lagerschraube	581145
23	Handbremshebel kpl. mit Abreißseil	220096
24	Abreißseil mit Haken	368605
25	Anbaufall Klemmschelle (Klemmschelle angeschweißt)	
25.1	Klemmteil	20531802
25.2	Feststellknebel kpl.	20531703
25.3	Scheibe A13	700140
25.4	Skt.-Schraube M8x65 DIN 931	701127
25.5	Skt.-Mutter M8 DIN 6925	700643

Erstellt	ETI-Nummer	geändert	Änderungs-Nr.	Änderungsgrund	Revisons-Nr.
25.04.97	811146_de	17.12.2009	FREIGABE		A