AE V 251G GASFED GU ÖSE UNTEN

ETI- Nr. 811151 (Bitte bei Bestellung angeben)

AL-KO Ersatzteile

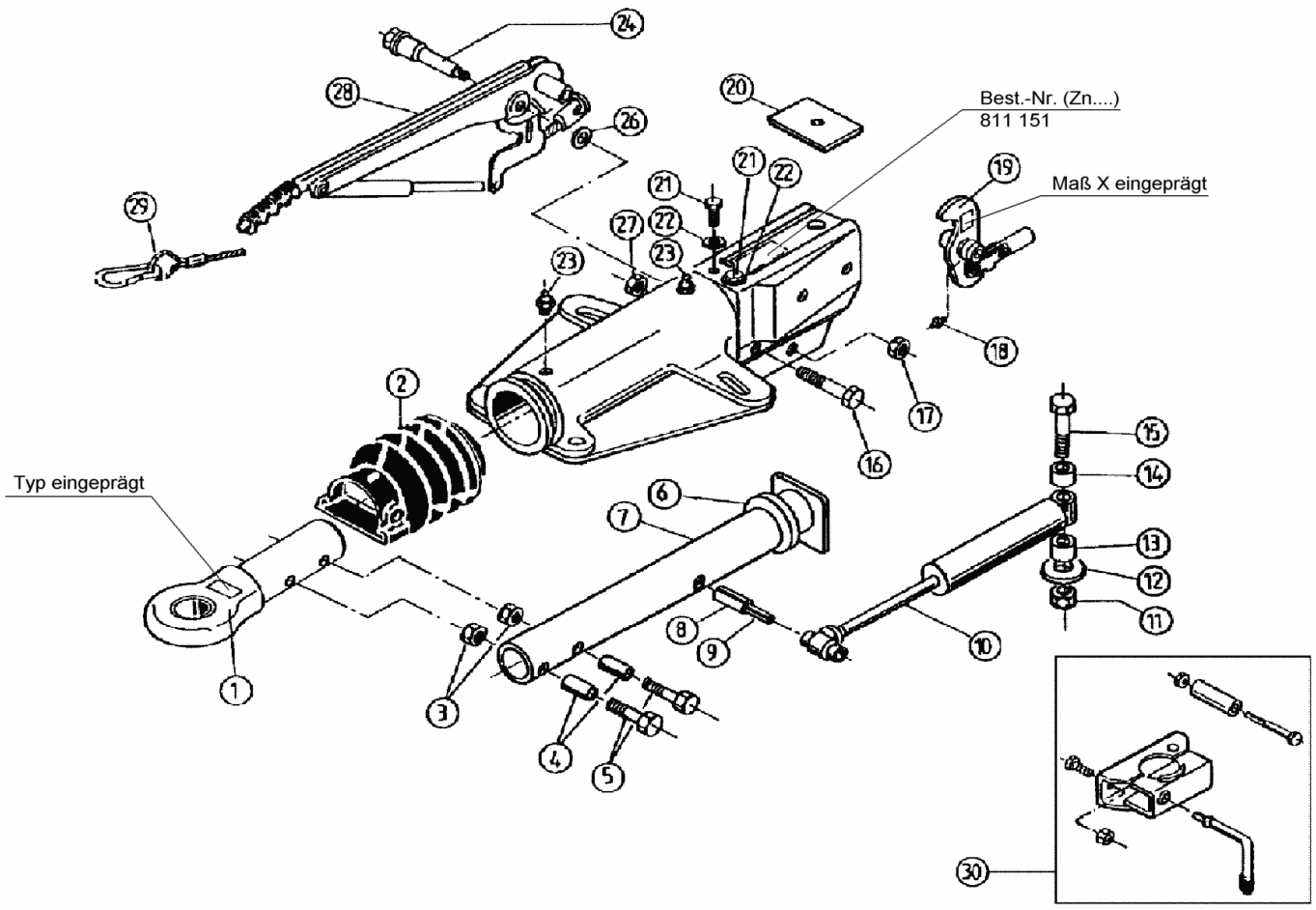

Pos.	Bezeichnung	Material-Nr.
1	Zugöse (ohne Befestigungsmat.)	
	DIN	357419
	NATO	357420
	Italien	364839
2	Faltenbalg	366356
3	Skt.-Mutter M12 DIN 6925-8	704065
5	Skt.-Schraube M12x60 DIN 931	702749
6	Dämpfungsgummi	371372
7	Zugrohr	387061
8	Spannhülse 12x48 DIN 1481	704408
9	Spannhülse 7x48 DIN 1481	704407
10	Stoßdämpfer	372641
11	Skt.-Mutter M16 DIN 6924-8 A3c	704089
12	Scheibe	700625
13	Distanzbuchse	375928
14	Distanzbuchse	375929
15	Skt.-Schraube M16x100 DIN 931	703548
16	Skt.-Schraube M10x90 DIN 931	703549
17	Skt.-Mutter M12 DIN 6925-8	704065

Pos.	Bezeichnung	Material-Nr.
18	Schmiernippel M6 DIN 71412	700203
19	Umlenkhebel UNI.	380490
20	Anschlagplatte	375572
21	Schneidschraube A8x20 DIN 7513	703494
22	Fächerscheibe A8,4 DIN 6798	703466
23	Schmiernippel AM8x1 Keg.	2171710001
24	Lagerschraube	581145
26	Scheibe	370693
27	Skt.-Mutter M10 DIN 980 -V-8	704066
28	Handbremshebel kpl mit Abreißseil	220099
29	Abreißseil mit Haken	368605
30	Klemmschelle für Rohr 48 (Nachrüstsatz kann wahlweise angebaut werden)	293020

AE = Auflaufeinrichtung

Bitte bei Bestellung die ETI-Nr. angeben

Erstellt	ETI-Nummer	geändert	Änderungs-Nr.	Änderungsgrund	Revisons-Nr.
19.10.98	811151_de	17.12.2009	FREIGABE		A