ACHSE EURO PLUS ANTR VERS 1 RB2051 ERS D 811166

ETI- Nr. 811165 (Bitte bei Bestellung angeben)

AL-KO Ersatzteile

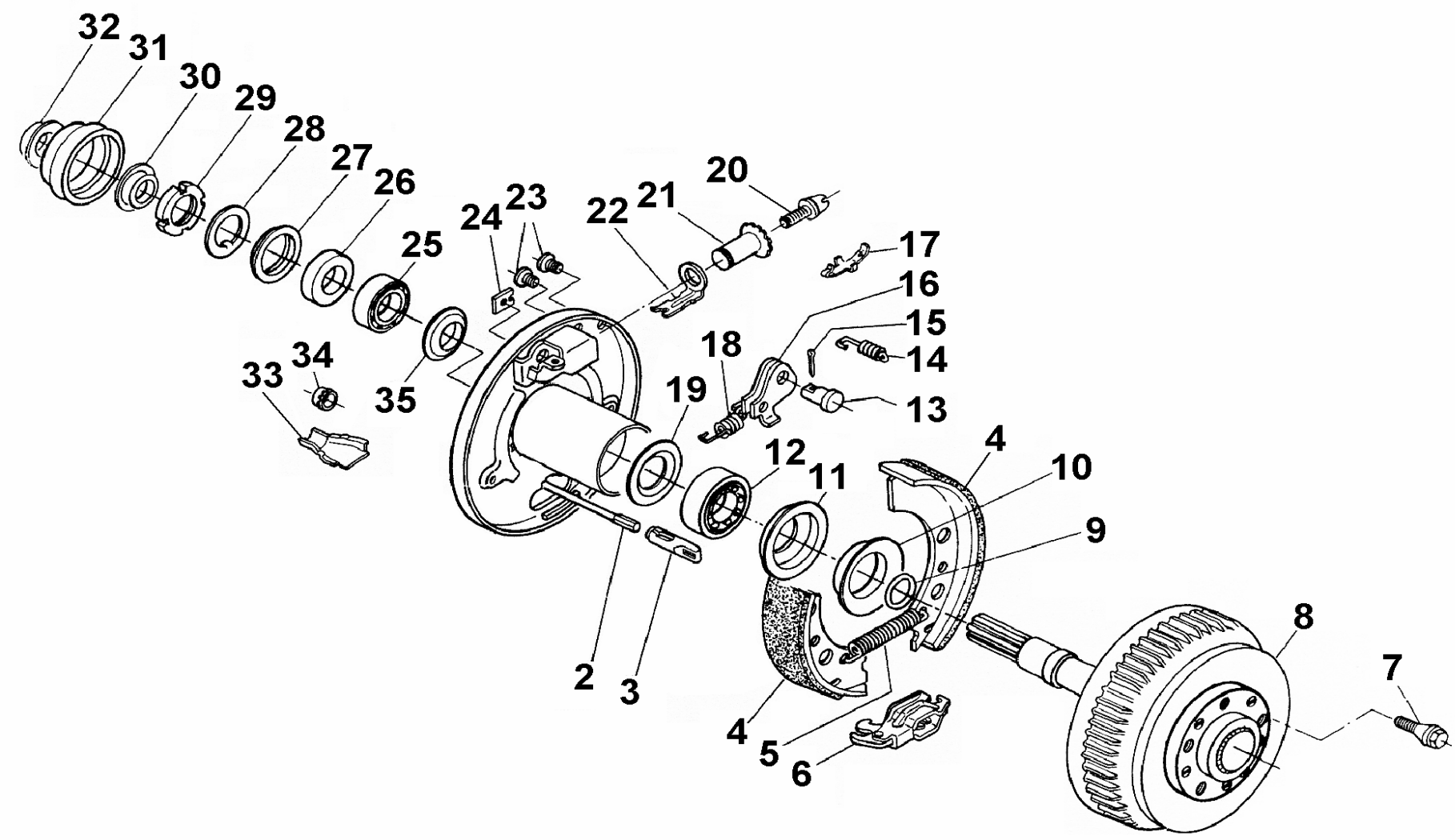

Pos.	Bezeichnung	Material-Nr.
2	Bowdenzug einhängbar	
	350	299707
	530	299708
	770	299709
	890	299710
	1020	299711
	1130	299712
	1320	299713
	1430	299714
	1620	299715
	1790	299716
3	Einhängeöse	604262
4	Bremsbackenset	123889
5	Zugfeder	2082000007
6	Spreizgelenkschloß	571510
7	Radschraube	
	Kegel M12x1,5	2081670018
	Kugel M12x1,5	2081670020
	Kugel M12x1,5 R13	372138
8	Bremstrommel kpl.	570972
9	O-Ring 28x1 N70B	589434
11	Wellendichtring AS 42x62x7	700272
12	Kegelrollenlager 32007X	700261
13	Lagerbolzen	368651
14	Druckfeder	2088800003
15	Splint 4x20 DIN 94	700192
16	Rückmatikhebel links	571386

Pos.	Bezeichnung	Material-Nr.
17	Blattfeder	368405
18	Zugfeder	2187370003
19	Dichtscheibe	2382970004
20	Nachstellschraube (nur mit Pos 21)	
21	Nachstellmutter kpl.	21873708
22	Druckbügel	368361
23	Stopfen	373245
24	Abdeckblech	2382610002
25	Kegelrollenlager 30206	700259
26	Hülse	603822
27	Wellendichtring 25x47x7	703358
28	Sicherungsblech 28 DIN 462	702688
29	Nutmutter M28x1,5	702806
31	Kappe	603824
33	Schale	371387
34	Kappe	371389
35	Dichtscheibe	2382910003

Der Einzelverkauf von Bremsbacken ist nach EU-Richtlinie 2002/78/EG vom 01.Okt 2002 nicht mehr zulässig!

ACHTUNG: POS 5, 14, 24 einzeln bestellbar oder im Bremsbacken-Set 1213889 enthalten!

Ersatzteilkarte ersetzt durch 811166

Erstellt	ETI-Nummer	geändert	Änderungs-Nr.	Änderungsgrund	Revisons-Nr.
26.02.97	811165_de	17.12.2009	FREIGABE		A