AE VKT100 161S FEDSP KUG/AKS

ETI- Nr. 811195 (Bitte bei Bestellung angeben)

AL-KO Ersatzteile

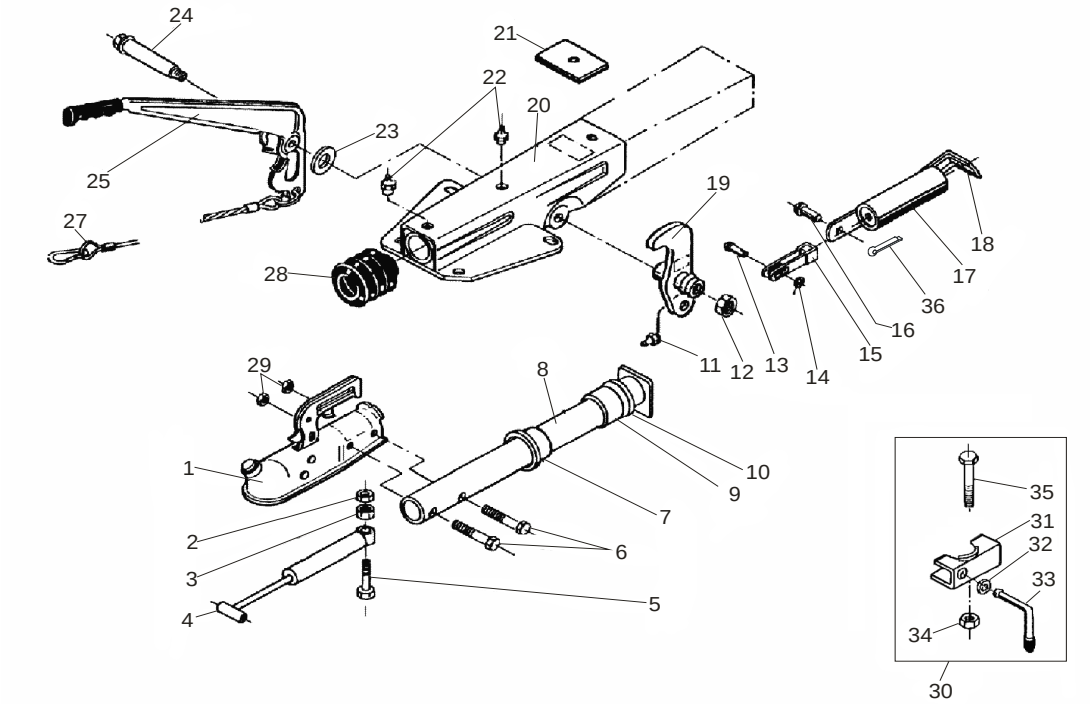

Pos.	Bezeichnung	Material-Nr.
1	Kugelkupplung (Bestellung nach Typ, ohne Befestigungsmaterial)	
2	Sicherungsmutter BIW M10	375724
3	6kt Mutter M10 DIN 934	700109
4	Stoßdämpfer	20767204
5	6kt Schraube	705140
6	6kt Schraube M12x55 DIN 931	702744
7	Buchse (im Gehäuse eingepresst)	625601
8	Zugrohr geschweißt	625634
9	Buchse (im Gehäuse eingepresst)	625602
10	Dämpfungsgummi	2072410207
11	Schmiernippel AM 6 DIN 71412	700203
12	6kt Mutter M12 DIN 980	704065
13	Niet 10x25	647287
14	Scheibe 10,5 DIN 125	700139
15	Gabelkopf	2073890606
16	Bolzen	2076810609
17	Federzylinder	2075020601
18	Zugbügel	2076830608
19	Umlenkhebel (mit Schmiernippel und Gabelkopf mont.)	626619
20	Gehäuse kpl. mit eingepressten Buchsen für AE	Bestellung siehe Einprägung Zn.-Nr. AE
21	Anschlagplatte	625627
22	Schmiernippel AM 8x1 Kegel	2171710001

Pos.	Bezeichnung	Material-Nr.
23	Scheibe DIN 433	702819
24	Lagerschraube	625642
25	Handbremshebel kpl. mit Abreißseil und Zahnsegment	204549
27	Abreißseil mit Haken	368605
28	Faltenbalg	2073890210
29	6kt Mutter M12 DIN 980	704065
30	Anbaufall Klemmschelle Rohr Ø 48 (Klemmschelle angeschweißt für V- und VKT- Ausführung)	
31	Klemmteil	20531802
32	Scheibe A 13	700140
33	Feststellknebel kpl.	
	V- Ausführung	354248
	VKT- Ausführung	20531703
34	6kt Mutter M8 DIN 980-V-8	700643
35	6kt Schraube M8x65 DIN 931	701127
36	Splint 4x20 DIN 94	700192

AE = Auflaufeinrichtung

HB = Handbremshebel

Bitte bei Bestellung ETI-Nr. angeben

Erstellt	ETI-Nummer	geändert	Änderungs-Nr.	Änderungsgrund	Revisons-Nr.
02.07.97	811195_de	24.08.2010 BB	16151	Pos 13 war 702121, Pos 16 war 701935, Pos 25 war 354001, Pos 36 neu hinzugefügt	B