SAFETY TYP1 SCHWEDEN

ETI- Nr. 811209 (Bitte bei Bestellung angeben)

AL-KO Ersatzteile

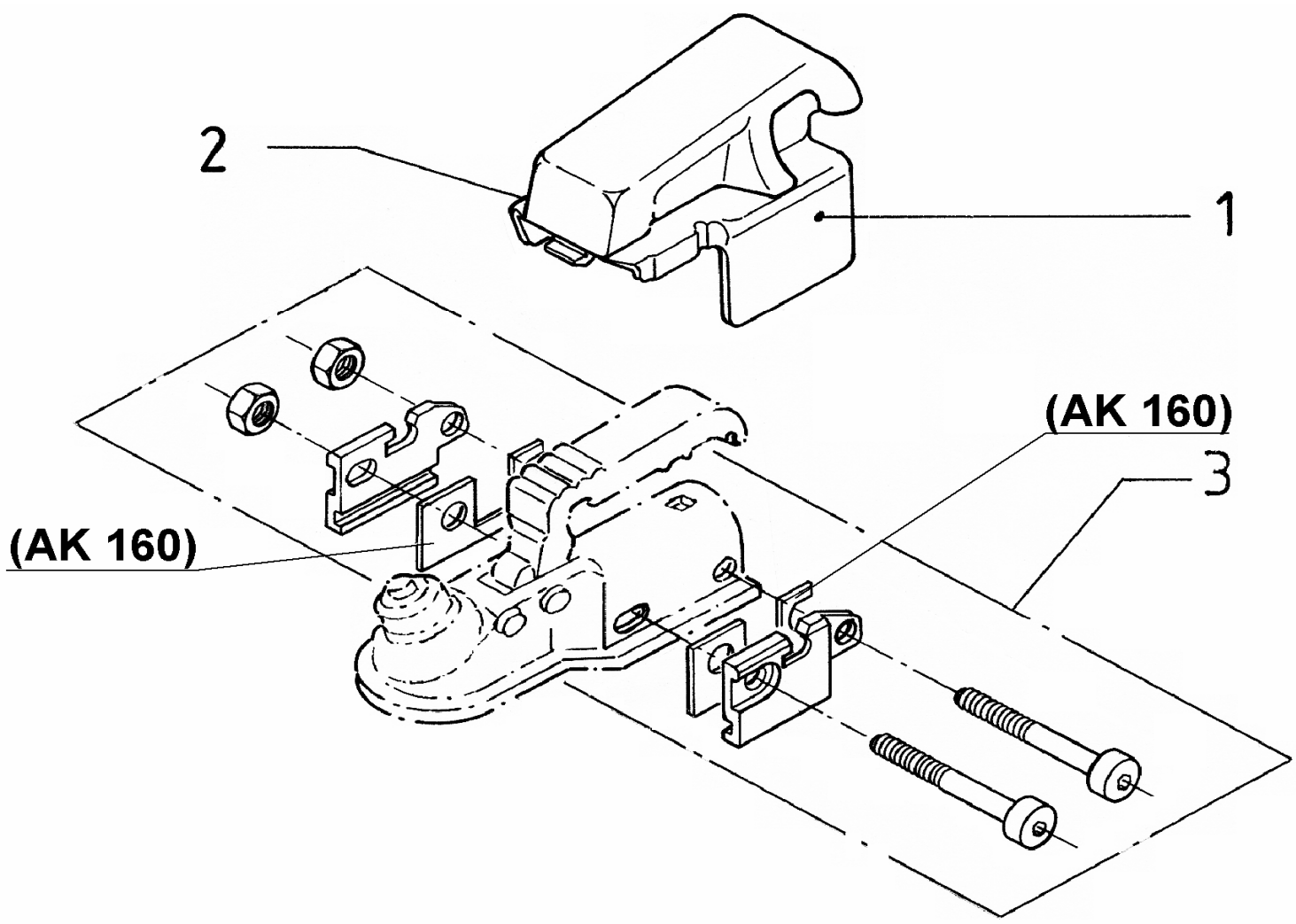

Pos.	Bezeichnung	Material-Nr.
1	Haube (Austausch nicht rentabel)	
2	Schloß kpl.	249169
3	Montageset für AK 300 - Ø50	622871
	Montageset für AKS 1300 -Ø50	622872
	Montageset für AK 160 -Ø50	691372

Pos.	Bezeichnung	Material-Nr.

Erstellt	ETI-Nummer	geändert	Änderungs-Nr.	Änderungsgrund	Revisons-Nr.
23.06.97	811209_de	13.10.2004	FREIGABE		A