SAFETY STANDARD TYP1 Ø35 SCHWEDEN

ETI- Nr. 811219 (Bitte bei Bestellung angeben)

AL-KO Ersatzteile

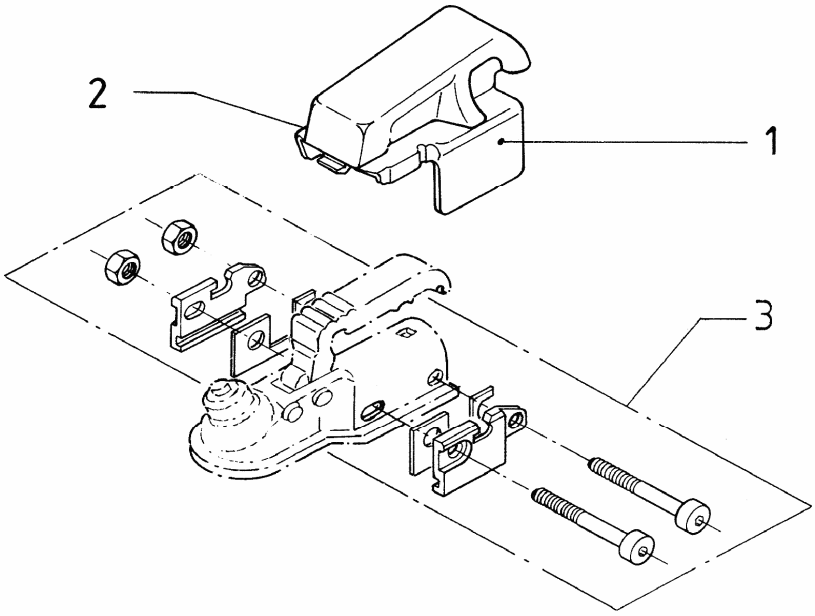

Pos.	Bezeichnung	Material-Nr.
1	Haube (Austausch nicht rentabel)	
2	Schloß kpl.	249169
3	Montageset AK 160 - Ø35	394096

Pos.	Bezeichnung	Material-Nr.

Erstellt	ETI-Nummer	geändert	Änderungs-Nr.	Änderungsgrund	Revisons-Nr.
23.06.97	811219_de	01.10.2009	FREIGABE		A