Radbremse PER 135.30 ohne Nachstelleinrichtung

ETI- Nr. 811233 (Bitte bei Bestellung angeben)

AL-KO Ersatzteile

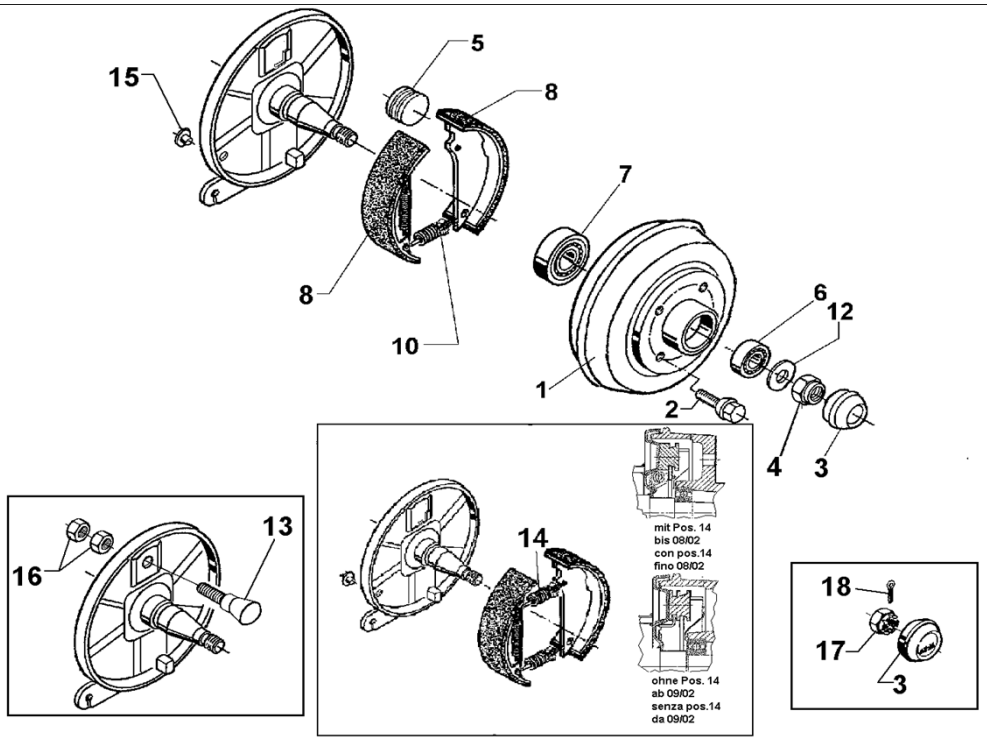

Pos.	Bezeichnung	Material-Nr.
1	Bremstrommel 98x4/M12x1,5	370799
2	Radschraube Kugel M12x1,5 Kegel M12x1,5	 2081670020 2081670018
3	Abschlußkappe	2083990002
4	Sicherungsmutter	1312008
5	Lagerbolzen	647831
6	Kugellager (bereits gefettet) nur satzweise wechselbar	705246
7	Kugellager (bereits gefettet) nur satzweise wechselbar	705247
8	Bremsbackenset	1220335
10	Zugfeder	370796
11	Bowdenzug 800/1020 1040/1260 1220/1440	 357216 357217 358758
12	Scheibe	2182150005
13	Nachstellbolzen	370794
14	Zugfeder	370795
15	Stopfen	373245
16	Mutter	700283
17	Kronenmutter	700754
18	Splint	702797

Pos.	Bezeichnung	Material-Nr.

Der Einzelverkauf von Bremsbacken ist nach EU-Richtlinie 2002/78/EG vom 01.Okt 2002 nicht mehr zulässig!

ACHTUNG: POS 5,10 und 14 einzeln bestellbar oder im Bremsbacken-Set 1220335 enthalten!
POS 5 ist immer mit den neuen Bremsbacken (ohne schräge) zu wechseln!

Erstellt	ETI-Nummer	geändert	Änderungs-Nr.	Änderungsgrund	Revisons-Nr.
16.02.00	811233_de	02.10.2009	FREIGABE		A