Auflaufeinrichtung 251 G/Stahl 3000kg

ETI- Nr. 811243 (Bitte bei Bestellung angeben)

AL-KO Ersatzteile

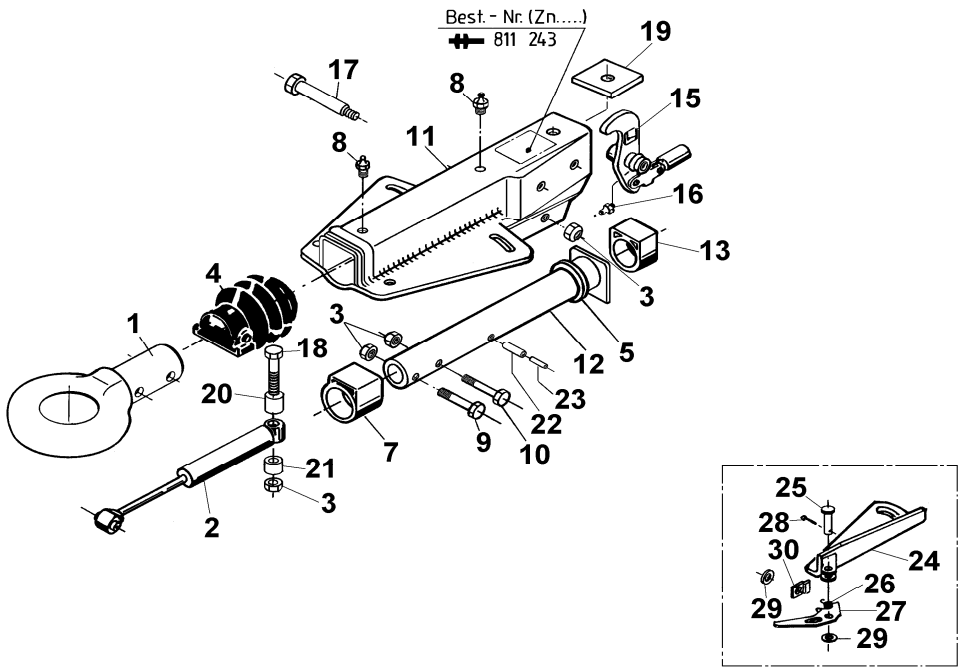

Pos.	Bezeichnung	Material-Nr.
1	NATO-Zugöse	1310292
2	Stoßdämpfer	372641
3	Skt.-Mutter M12 DIN 985	704065
	Skt.-Mutter M16 DIN 6924	704089
4	Faltenbalg	366356
5	Profilring	371372
7	Bundbuchse(nicht ausgerieben)	353943
8	Schmiernippel AM 8x1 Keg.	375900
9	Skt-Schraube M 12x70 DIN 931	700061
10	Skt-Schraube M 12x60 DIN 931	702749
11	Gehäuse kpl. m. eingepreßten Buchsen	Bestellung siehe Einprägung Zn.-Nr. AE
12	Zugrohr	625967
13	Gleitbuchse (nicht ausgerieben)	353942
15	Umlenkhebel 90 : 30	380285
16	Schmiernippel AM 6x1 Keg.	700203
17	Lagerschraube	625255
18	Skt.-Schraube M12x90	702823
	Skt.-Schraube M16x90	702813
19	Anschlagplatte für Schraubengröße M12	581699
	Anschlagplatte für Schraubengröße M16	625392
20	Distanzbuchse für Schraubengröße M12	647903
	Distanzbuchse für Schraubengröße M16	625400
21	Distanzbuchse für Schraubengröße M12	647900
	Distanzbuchse für Schraubengröße M16	625646
22	Spannhülse 12x48	704408

Pos.	Bezeichnung	Material-Nr.
23	Spannhülse 7x48	704407
24	Verstellplatte	614494
25	Bolzen B12H11x40 DIN 1444	702857
26	Drehfeder	2072400303
27	Sperrhebel	603846
28	Splint Ø3,2x20 DIN 94	702400
29	Scheibe	700140
30	Anschlag	589653

AE = Auflaufeinrichtung

Bitte bei Bestellung die ETI-Nr. angeben

Erstellt	ETI-Nummer	geändert	Änderungs-Nr.	Änderungsgrund	Revisons-Nr.
07.07.98	811243_de	05.10.2009	FREIGABE		A