SEILWINDE TYP 501

ETI- Nr. 811250 (Bitte bei Bestellung angeben)

AL-KO Ersatzteile

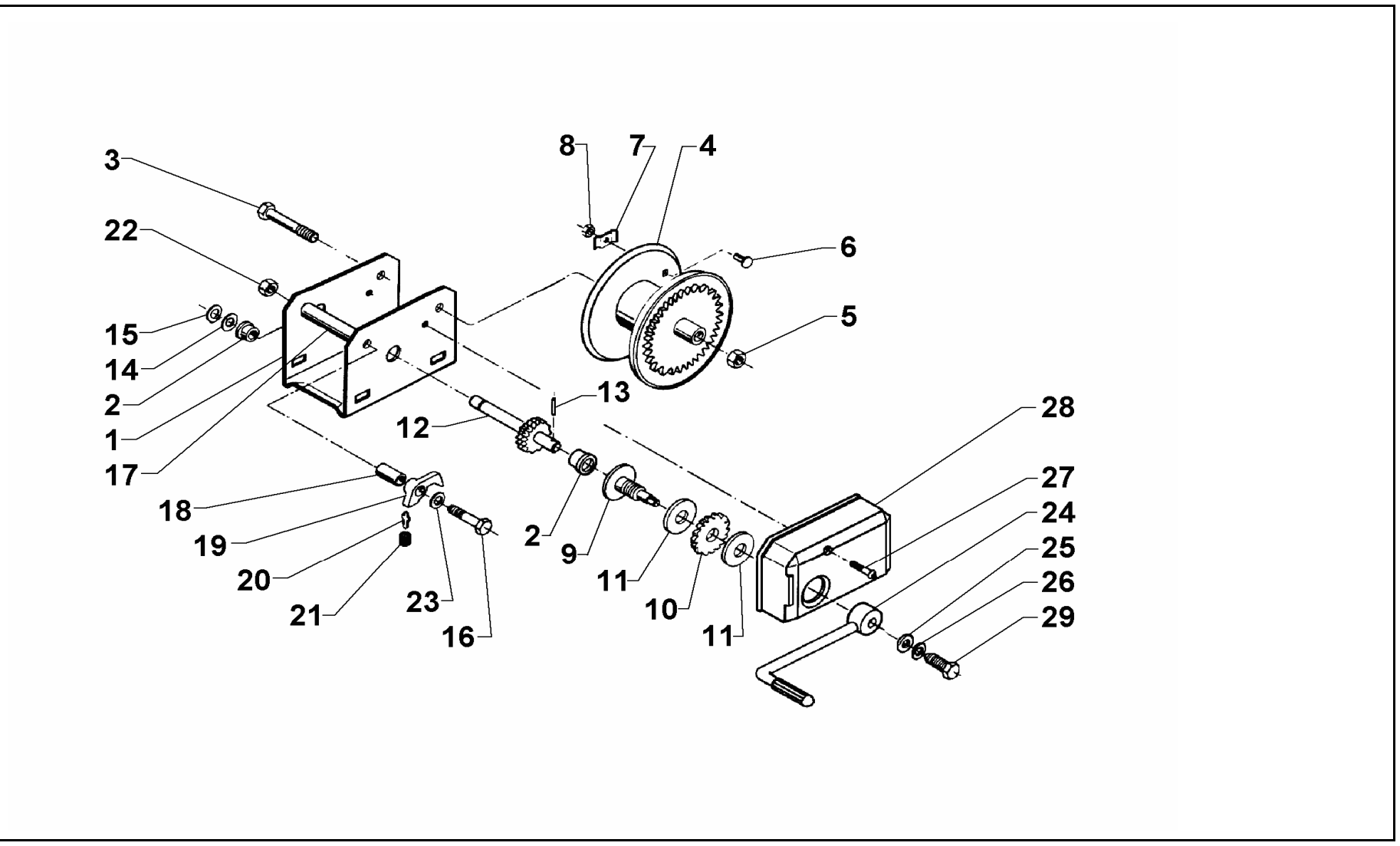

Pos.	Bezeichnung	Material-Nr.
1	GEHÄUSE KPL.	KEIN ERSATZTEIL
2	LAGERBUCHSE	352439
3	6KT SCHRAUBE M12x107 DIN 931	352432
4	SEILTROMMEL KPL.	352507
5	6KT MUTTER M12 DIN 6925	371932
6	FLACHRUNDSCHRAUBE 6x16 DIN 603	700799
7	SEILKLEMME	352015
8	6KT MUTTER M6 DIN 934	700107
9	KURBELAUFNAHME KPL.	352078
10	SPERRAD KPL.	352270
11	BREMSSCHEIBE	352228
12	ANTRIEBSWELLE GEL.	352080
13	ZYLINDERSTIFT 5x20 DIN 1473	700811
14	STAHLSCHEIBE	352110
15	SICHERUNGSRING 14x1 DIN 471	701001
16	6KT SCHRAUBE M10x125 DIN 931	703328
17	ROHR	352504
18	DISTANZROHR	352084
19	SPERRKLINKE	352271
20	FEDERHALTEBLECH	352232
21	DRUCKFEDER	352299
22	6KT MUTTER M10 DIN 6925	700644
23	SCHEIBE A10,5 DIN 125	702002
24	KURBEL KPL.	352097
25	SCHIEBE 11 DIN 1440	352111

Pos.	Bezeichnung	Material-Nr.
26	6KT SCHRAUBE M10x16	703783
27	LINSENKOPFSCHRAUBE 5x8	359819
28	GETRIEBEVERKLEIDUNG	352086
29	SPERRKANTRING	352560

Erstellt	ETI-Nummer	geändert	Änderungs-Nr.	Änderungsgrund	Revisons-Nr.
02.09.98	811250_de	23.09.2010 BB	FREIGABE		A