Auflaufeinrichtung 161 HYD./VKT 100

ETI- Nr. 811256 (Bitte bei Bestellung angeben)

AL-KO Ersatzteile

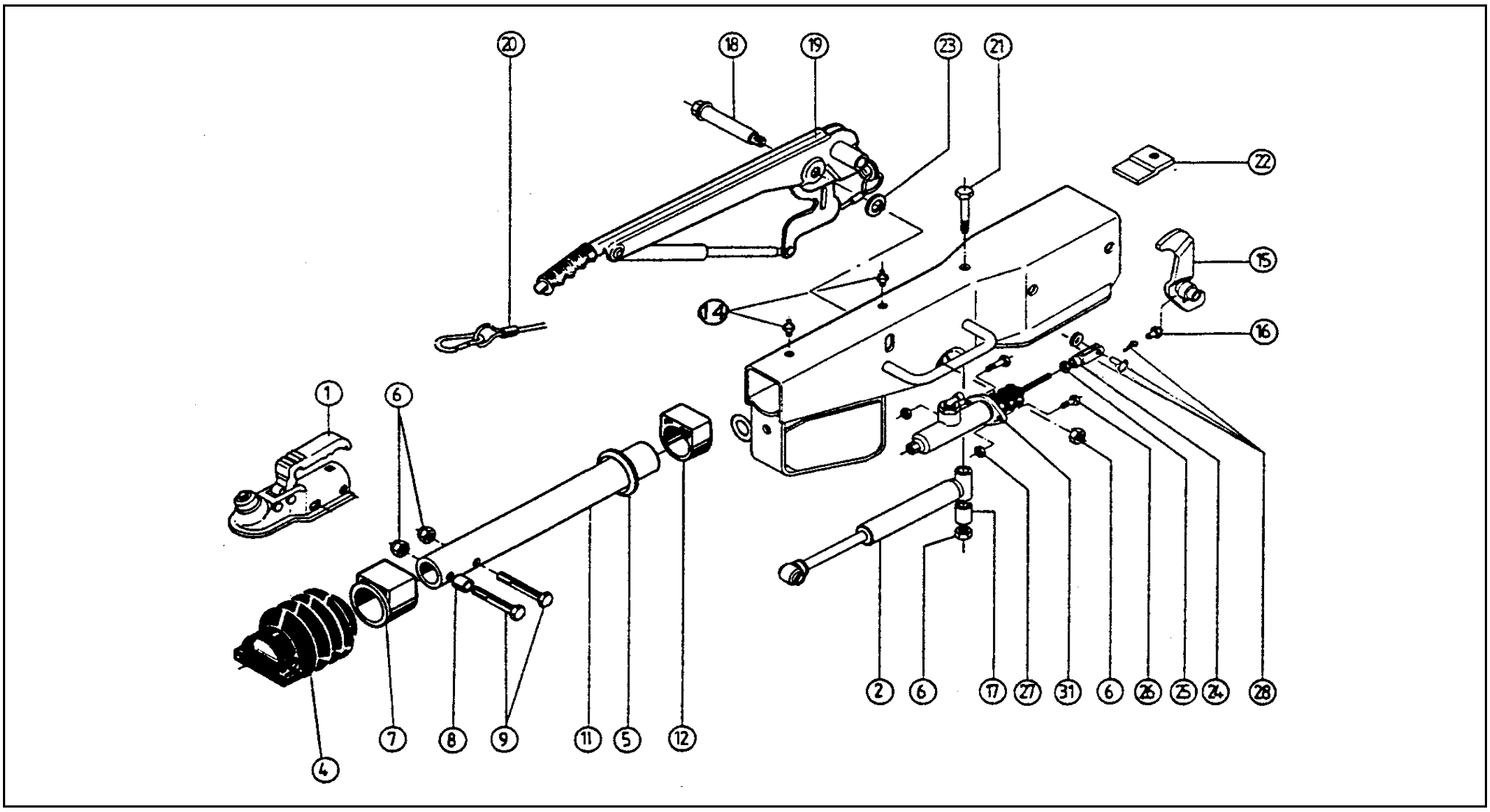

Pos.	Bezeichnung	Material-Nr.
1	Kugelkupplung (Bestellung nach Typ, ohne Befestigungsmaterial)	
2	Stoßdämpfer	370558
3	Skt.-Mutter M12 DIN 985-10	371932
4	Faltenbalg	366356
5	Profilring	371372
6	Skt.- Mutter M12 DIN 985-10 A3C	704065
7	Bundbuchse (nicht ausgerieben)	353943
8	Distanzbuchse	357242
9	Skt.- Schraube M12x70 DIN 931	700061
10	Gehäuse kpl.mit eingepreßten Buchsen für AE	Bestellung siehe Einprägung Zn.-Nr. AE
11	Zugrohr geschw.	571874
12	Gleitbuchse (nicht ausgerieben)	353942
13	Skt.- Mutter M12 DIN 985-10 A3C	704065
14	Schmiernippel AM 8x1 Keg.	375900
15	UNI-Umlenkhebel mit Schmiernippel (Pos.16) montiert iH= 90 : 30	690105
16	Schmiernippel AS 6 Keg.	700203
17	Distanzbuchse	625660
18	Lagerschraube	581145
19	Handbremshebel kpl mit Abreißseil	1250058
20	Abreißseil mit Haken	368605
21	Skt.-Schraube M12x120 DIN 931	701670

Pos.	Bezeichnung	Material-Nr.
22	Anschlagplatte	647011
23	Scheibe(19,2x34x3)	370693
24	Gabelkopf 10x40 A3C DIN 71752	700739
25	Skt.-Mutter M10	704066
26	Skt.-Schraube M8x55 DIN 931	700739
27	Skt.-Mutter M8 DIN 985	700121
28	Bolzen 10x28x24 DIN 1434 vz Scheibe A 10,5 DIN 125 A3C Splint 3,2x20 DIN 94 A3C	701470 700139 702004
31	Hydraulikzylinder	1311411

AE=Auflaufeinrichtung

Bitte bei Bestellung die ETI-Nr. angeben

Erstellt	ETI-Nummer	geändert	Änderungs-Nr.	Änderungsgrund	Revisons-Nr.
01.12.98	811256_de	14.12.2009	FREIGABE		A