Auflaufeinrichtung 161 S / Vkt. 70

ETI- Nr. 811258 (Bitte bei Bestellung angeben)

AL-KO Ersatzteile

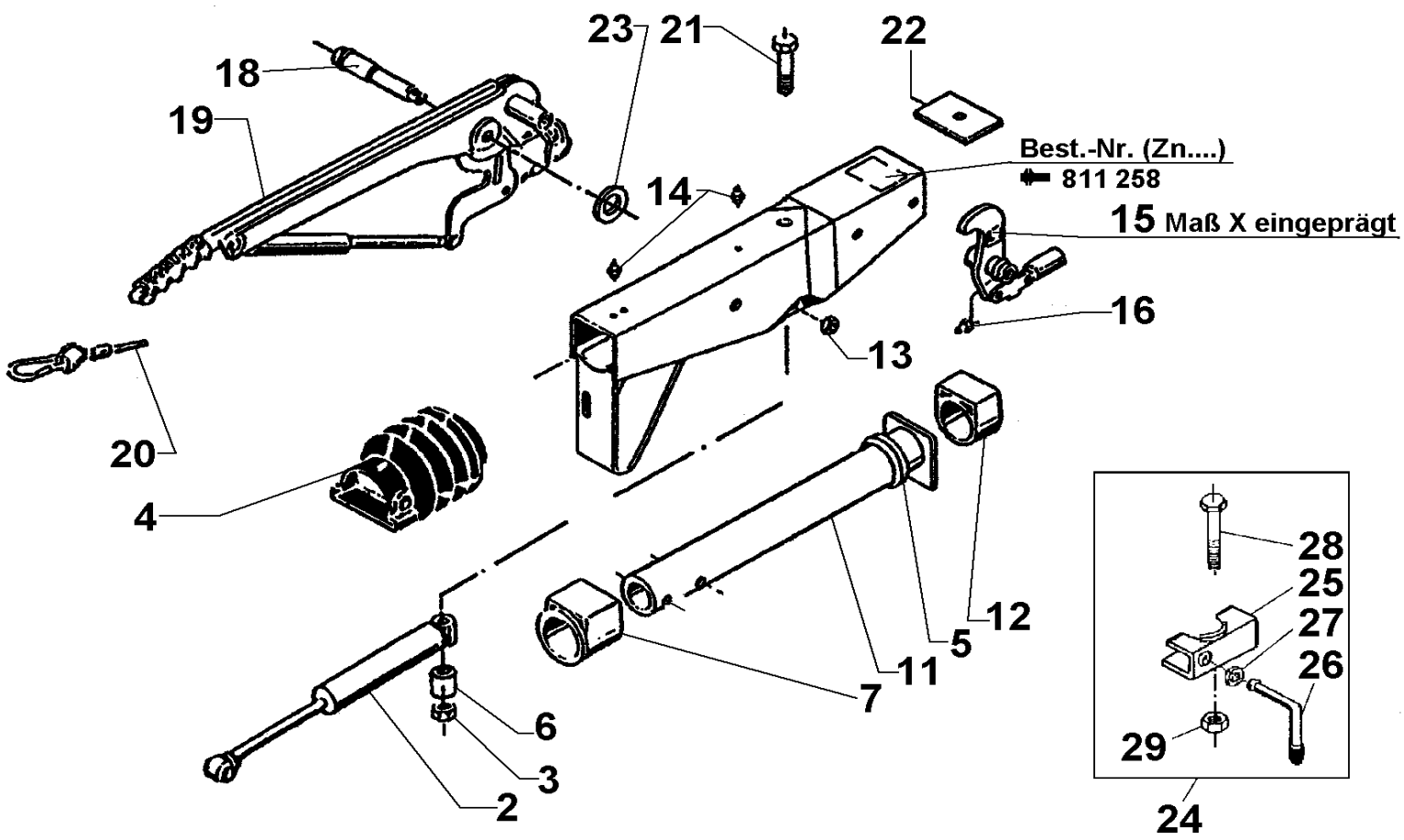

Pos.	Bezeichnung	Material-Nr.
2	Stoßdämpfer	370558
3	Skt.- Mutter M12 DIN 980 A3C	704065
4	Faltenbalg	366356
5	Profilring	371372
6	Distanzbuchse	625660
7	Bundbuchse (nicht ausgerieben)	353943
10	Gehäuse kpl.mit eingepreßten Buchsen für AE	Bestellung siehe Einprägung Zn.-Nr. AE
11	Zugrohr geschw.	571874
12	Gleitbuchse (nicht ausgerieben)	353942
13	Skt.- Mutter M12 DIN 985-10 A3C	701966
14	Schmiernippel AM 8x1 Keg.	2171710001
15	Umlenkhebel kpl. mit Gelenkkopf und Schmiernippel montiert iH = 90:27	380265
16	Schmiernippel AM 6 Keg.	700203
18	Lagerschraube	581145
19	Handbremshebel kpl mit Abreißseil	220096
20	Abreißseil mit Haken	368605
21	Skt.-Schraube M12x120 DIN 931	701670
22	Anschlagplatte	581699
23	Scheibe(19,4x34x3)	370693
24	Anbaufall Klemmschelle (Klemmschelle angeschweißt)	
25	Klemmteil	20531802

Pos.	Bezeichnung	Material-Nr.
26	Feststellknebel kpl.	20531703
27	Scheibe A13	700140
28	Skt.-Schraube M8x65 DIN 931	701127
29	Skt.-Mutter M8 DIN 6925-8	700643

AE = Auflaufeinrichtung
HB = Handbremshebel

Bitte bei Bestellung die ETI-Nr. angeben

Erstellt	ETI-Nummer	geändert	Änderungs-Nr.	Änderungsgrund	Revisons-Nr.
15.04.99	811258_de	14.12.2009	FREIGABE		A