Zwischenstück kpl. 751VB (600mm)

ETI- Nr. 811264 (Bitte bei Bestellung angeben)

AL-KO Ersatzteile

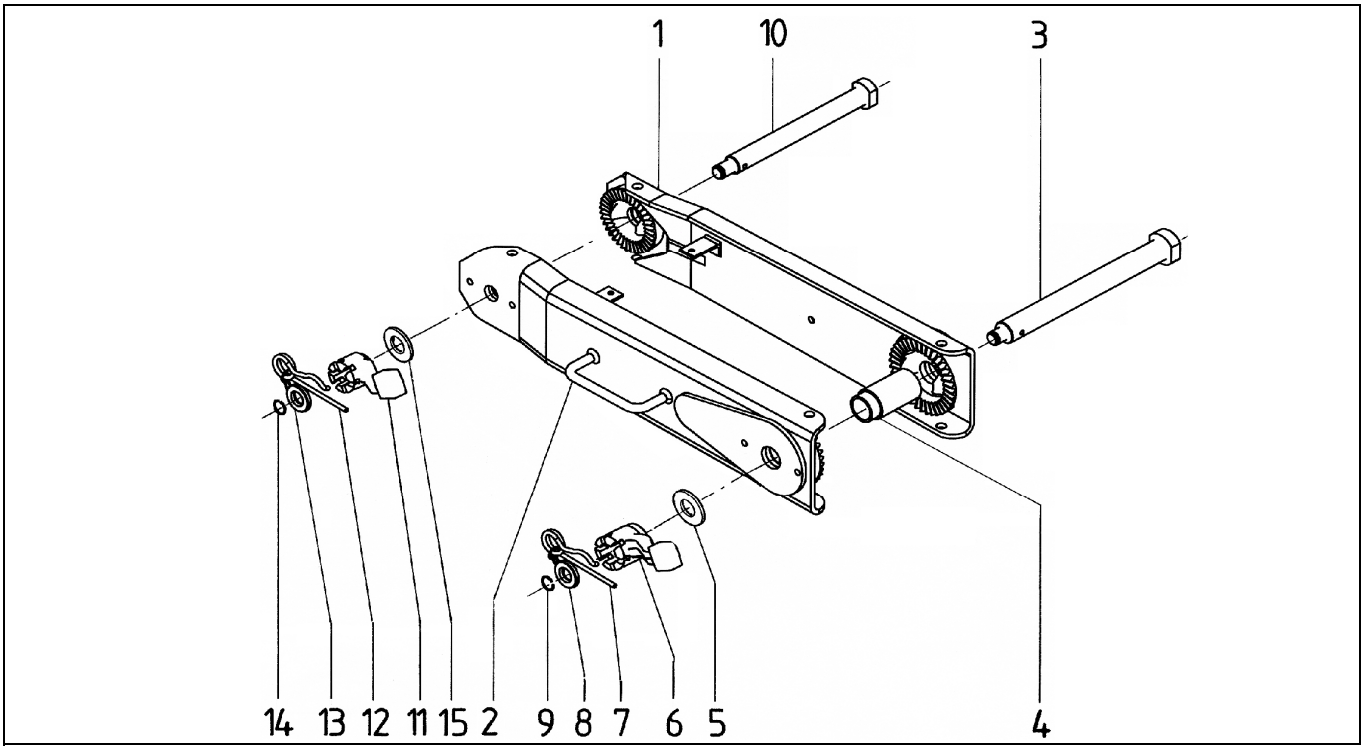

Pos.	Bezeichnung	Material-Nr.
1	Zwist. rechts 600 mm lang schwarz grundiert	622645
	Zwist. rechts geschweißt 600 mm lang feuerverzinkt	1335108
2	Zwist. links 600 mm lnag schwarz grundiert	622644
	Zwist. links geschw. 600 mm lang feuerverzinkt	1335107
3	Lagerschraube M36x1,5	605139
4	Distanzrohr 98 mm lang	605145
5	Scheibe S 37x47x2,5 DIN 988A3C	703298
6	Feststellknebel M36x1,5	605147
7	Federstecker mit Kette	604104
8	Buchse	584708
9	Sprengring A22DIN7993-1.4310	702366
10	Lagerschraube M30x1,5x312	605140
11	Feststellknebel M30x1,5	605146
12	Federstecker mit Kette	604104
13	Buchse	584708
14	Sprengring A22 DIN7993-1.4310	702366
15	Scheibe S 32x45x2,5 DIN 988A3C	702079

Pos.	Bezeichnung	Material-Nr.

Erstellt	ETI-Nummer	geändert	Änderungs-Nr.	Änderungsgrund	Revisons-Nr.
17.09.99	811264_de	28.01.2010	FREIGABE		A