Auflaufeinrichtung 250 S/1 V-Ausführung

ETI- Nr. 811271 (Bitte bei Bestellung angeben)

AL-KO Ersatzteile

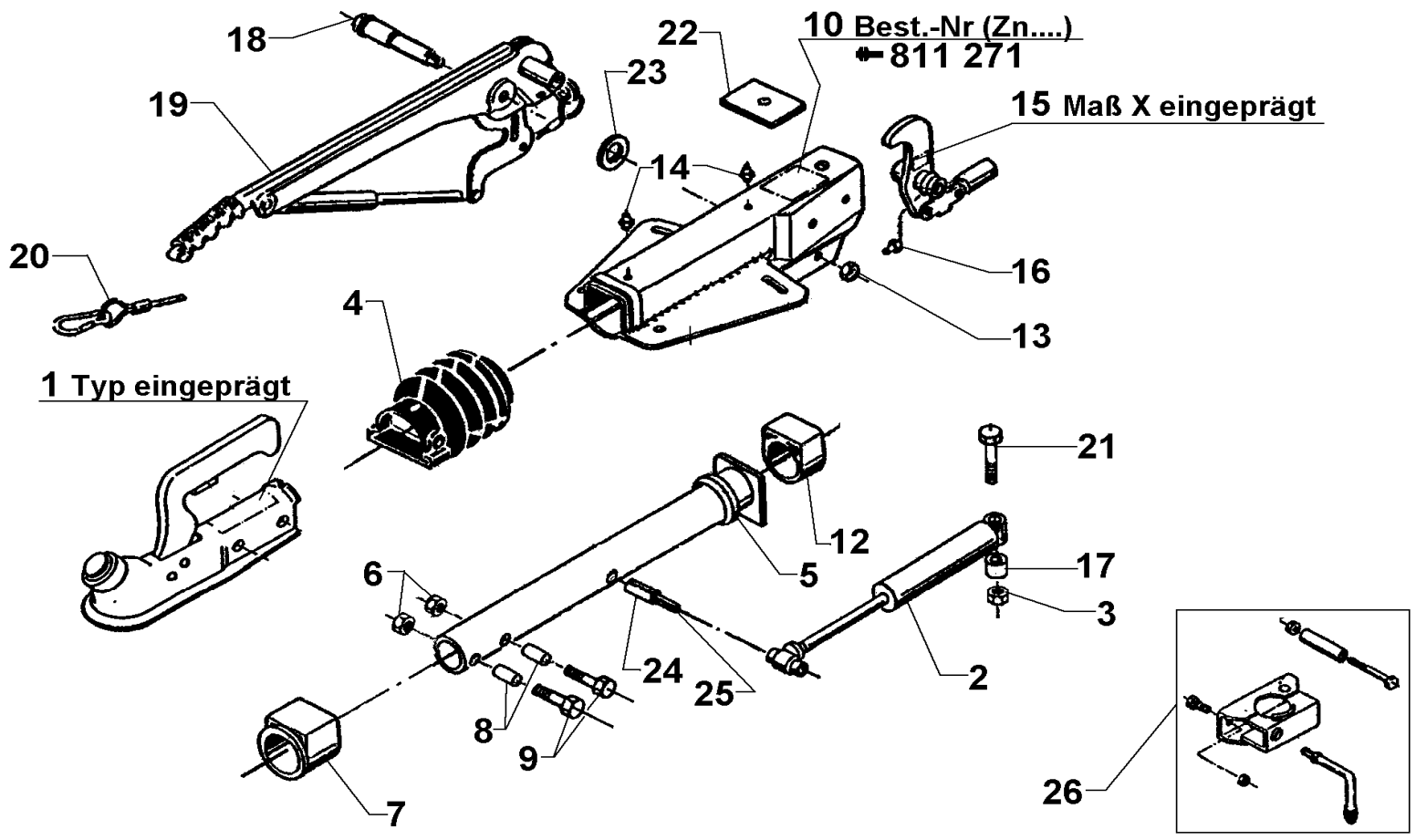

Pos.	Bezeichnung	Material-Nr.
1	Kugelkupplung (Bestellung nach Typ, ohne Befestigungsmaterial)	
2	Stoßdämpfer	690209
3	Skt.-Mutter M14	704067
4	Faltenbalg	607133
5	Profilring	371372
6	Skt.-Mutter M12	704065
7	Bundbuchse (nicht ausgerieben)	353943
8	Distanzbuchse	357242
9	Skt.-Schraube M12x75 (AK300)	701959
10	Gehäuse kpl. mit eingepreßten Buchsen für AE	Bestellung siehe Einprägung Zn.-Nr. AE
11	Zugrohr	647106
12	Gleitbuchse (nicht ausgerieben)	353942
13	Skt.-Mutter M12	704065
14	Schmiernippel AM 8x1 Keg.	2171710001
15	Umlenkhebel mit Gelenkkopf und Schmiernippel (Pos.16) montiert iH= 100 :28	690215
16	Schmiernippel AM 6 Keg.	700203
17	Buchse	581554
18	Lagerschraube	581145
19	Handbremshebel kpl. mit Abreißseil	220096
20	Abreißseil	368605

Pos.	Bezeichnung	Material-Nr.
21	Skt.-Schraube M14x90 DIN 931 8.8A3C	703176
22	Anschlagplatte	571725
23	Scheibe (19,2x34x3) DIN 125	370693
24	Spannhülse 14x50 DIN 1481 A3C	703078
25	Spannhülse 8x50 DIN 1481 A3C	703077
26	Klemmschelle für Rohr 48 (Nachrüstsatz kann wahlweise angebaut werden)	293020

AE = Auflaufeinrichtung

Bitte bei Bestellung die ETI-Nr. angeben.

Erstellt	ETI-Nummer	geändert	Änderungs-Nr.	Änderungsgrund	Revisons-Nr.
31.08.99	811271_de	10.12.2009	FREIGABE		A