Zwischenstück kpl. 501 VB für Deichselrohr 200x120x6,3

ETI- Nr. 811293 (Bitte bei Bestellung angeben)

AL-KO Ersatzteile

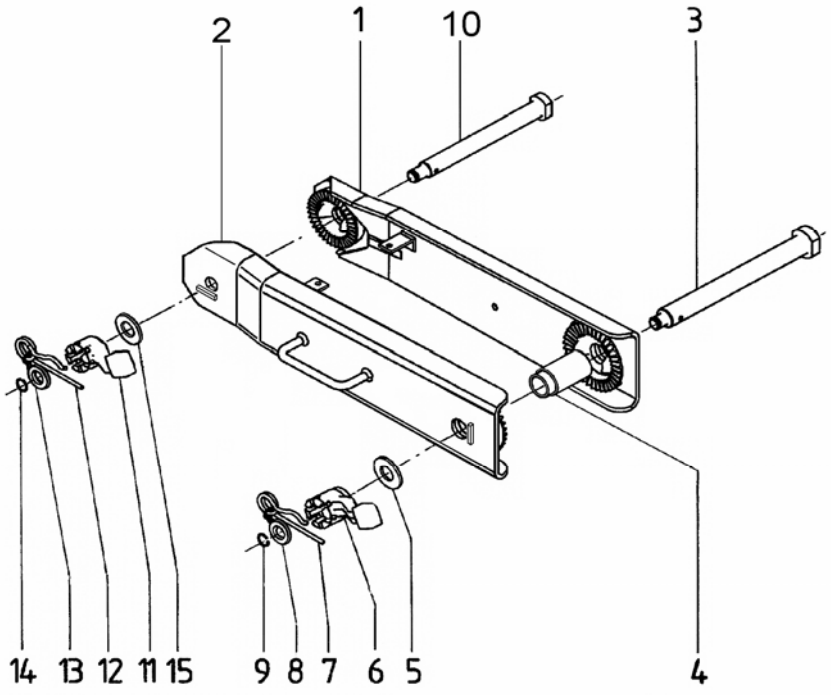

Pos.	Bezeichnung	Material-Nr.
1	Zwist re feuerverzinkt 750 lg.	1313792
2	Zwist li feuerverzinkt 750 lg.	1313791
3	Lagerschraube M36x1,5	584686
4	Distanzrohr 107mm lang	604419
5	Scheibe S 37x47x2,5 DIN 988A3C	703298
6	Feststellknebel	603860
7	Federstecker mit Kette	604104
8	Buchse	584708
9	Sprengring A22DIN7993-1.4310	702366
10	Lagerschraube M24x1,5	372778
11	Feststellknebel M24x1,5	584685
12	Federstecker mit Kette	604104
13	Buchse	372771
14	Sprengring A22 DIN7993-1.4310	702366
15	Scheibe S 25x36x2,0 DIN 988A3C	701914

Pos.	Bezeichnung	Material-Nr.

Erstellt	ETI-Nummer	geändert	Änderungs-Nr.	Änderungsgrund	Revisons-Nr.
08.12.99	811293_de	10.12.2009	FREIGABE		A