Nabe 650 kg (Radlast) Achstype 1300 kg

ETI- Nr. 811302 (Bitte bei Bestellung angeben)

AL-KO Ersatzteile

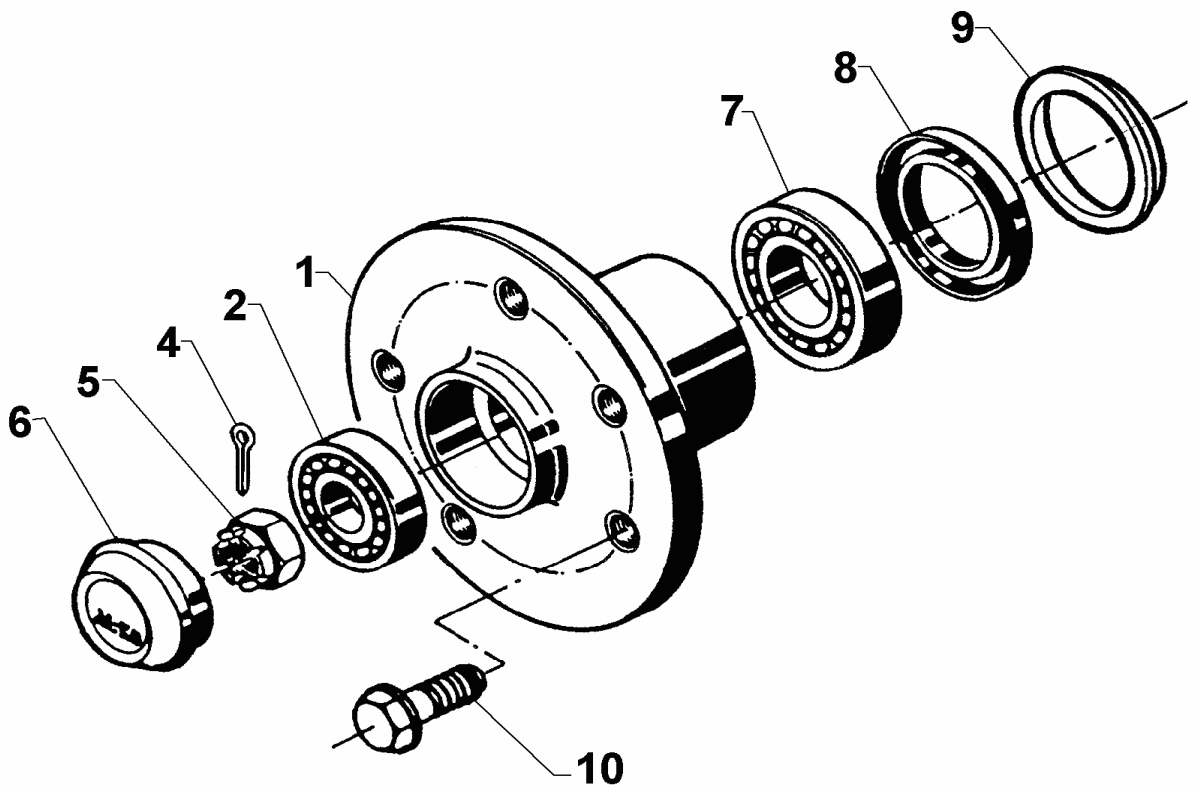

Pos.	Bezeichnung	Material-Nr.
1	Nabe gebohrt	
	98x4/ M12x1,5	357723
	100x4/ M12x1,5	357724
	112x5/ M12x1,5	357741
	114,3x5	1303691
	130x4/ M14x1,5	1310922
2	Lager 67048/010	700771
4	Splint 4x30 DIN 94	700194
5	Kronenmutter M18x1,5 DIN 937	700117
6	Verschlußkappe	2083990002
7	Lager KM 11949/910	700764
8	Wellendichtring AS 42x62x7NB	700272
9	Abdeckscheibe	2388750003
10	Radschraube	
	M12x1,5 Kegel	2081670018
	M12x1,5 Kugel	2081670020
	M14x1,5 Kugel	2081670002

Pos.	Bezeichnung	Material-Nr.

Erstellt	ETI-Nummer	geändert	Änderungs-Nr.	Änderungsgrund	Revisons-Nr.
18.04.00	811302_de	25.01.2006	FREIGABE		A