Auflaufeinrichtung 251S HYD

ETI- Nr. 811311 (Bitte bei Bestellung angeben)

AL-KO Ersatzteile

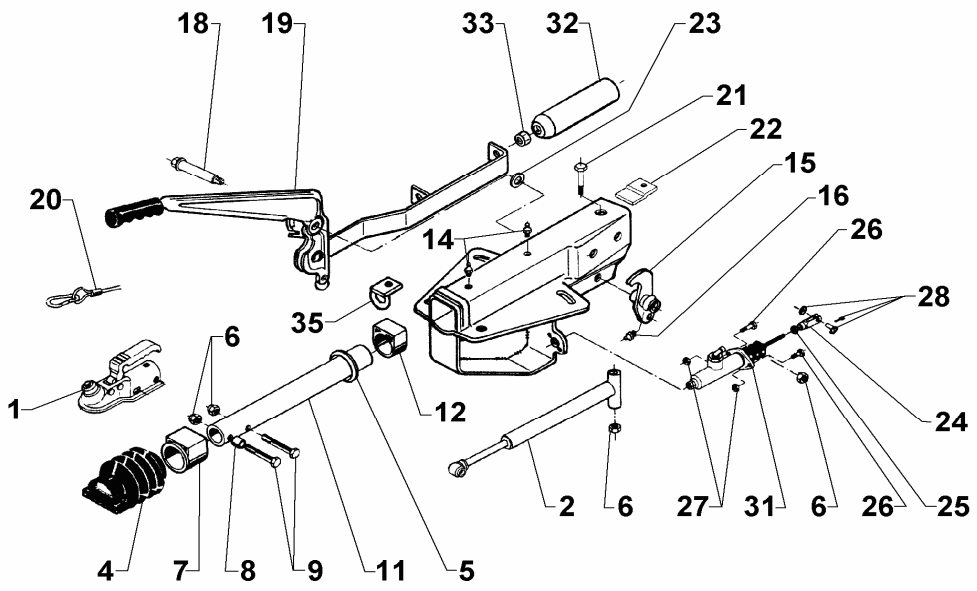

Pos.	Bezeichnung	Material-Nr.
1	Kugelkupplung (Bestellung nach Typ, ohne Befestigungmaterial)	
2	Stoßdämpfer	690213
4	Faltenbalg	366356
5	Profilring	371372
6	6kt Mutter M12 DIN 980-10 A3C	704065
7	Bunbuchse (nicht ausgerieben)	353943
8	Distanzbuchse	357242
9	6kt Schraube M12x75 DIN 931	701959
10	Gehäuse kpl. mit eingepressten Buchsen für AE	Bestellung siehe Einprägung Zn.-Nr. AE
11	Zugrohr geschw.	571874
12	Gleitbuchse (nicht ausgerieben)	353942
13	6kt Mutter M12 DIN 980-10 A3C	704065
14	Schmiernippel AM 8x1 Kegel	375900
15	UNI-Umlenkhebel mit Schmiernippel (Pos 16) montiert iH = 90:27	648317
16	Schmiernippel AS 6 Kegel	700203
17	Zugbügel	1311434
18	Lagerschraube	2077710503
19	Handbremshebel kpl. mit Abreißseil und Zahnsegment	204549
20	Abreißseil mit Haken	368605
21	6kt Schraube M12x90 DIN 931	702823

Pos.	Bezeichnung	Material-Nr.
22	Anschlagplatte	647011
23	Scheibe A17 DIN 125	700625
24	gabelkopf 10x40 A3C DIN 71752	700739
25	6kt Mutter M10	704066
26	6kt Schraube M8x30 DIN 931	700511
27	6kt Mutter M8 DIN 985	700121
28	Bolzen 10x28x24 DIN 1434 vz Scheibe A10,5 DIN 125 A3C Splint 3,2x20 DIN 94 A3C	701470 700139 702004
31	Hydraulikzylinder	1311411
32	Federzylinder	2077050601
33	6kt Mutter M10 DIN 934-8 A3Cd	700109
35	Ring geschw.	1313767

AE = Auflaufeinrichtung

Bitte bei Bestellung ETI-Nr. angeben

Erstellt	ETI-Nummer	geändert	Änderungs-Nr.	Änderungsgrund	Revisons-Nr.
06.03.01	811311_de	19.08.2010 BB	16151	Pos 19 war 1250098	B