Big foot

ETI- Nr. 811324 (Bitte bei Bestellung angeben)

AL-KO Ersatzteile

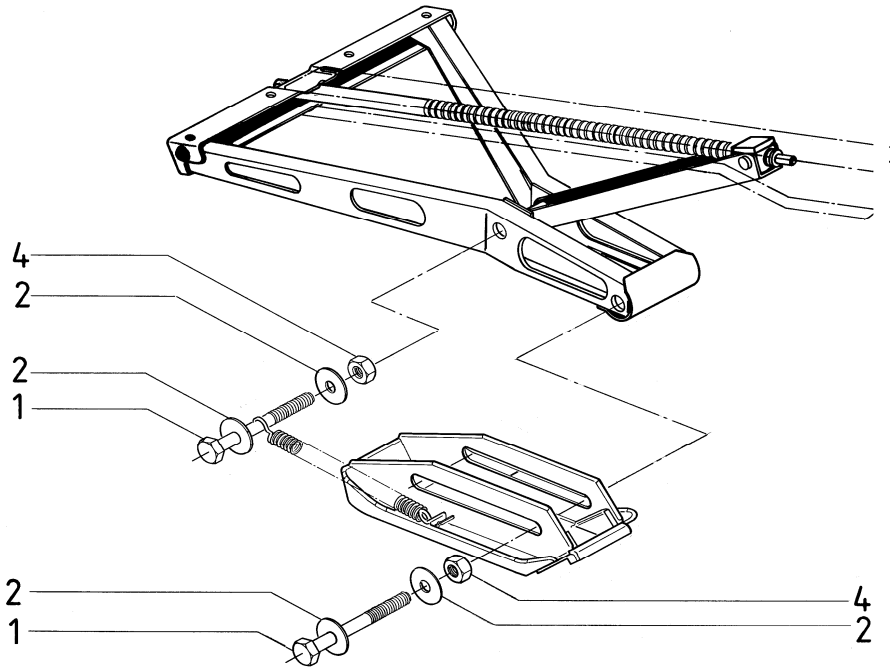

Pos.	Bezeichnung	Material-Nr.
1	Skt.-Schraube M6x120 DIN 931 A2-	704591
2	Kotflügelscheibe 6,4x30x1,25 A2-70	690518
3	Zugfeder	690491
4	Skt.-Mutter M6 DIN 985 A2-70	703185
5	Splint 4x25 DIN 94-A2 (Edelstahl)	704415
6	Big foot	690490

Pos.	Bezeichnung	Material-Nr.

Erstellt	ETI-Nummer	geändert	Änderungs-Nr.	Änderungsgrund	Revisons-Nr.
07.02.01	811324_de	11.12.2009	FREIGABE		A