Achse GU LNGS UBR EA750 AL-KO Mat-Nr. 1212315

ETI- Nr. 811328 (Bitte bei Bestellung angeben)

AL-KO Ersatzteile

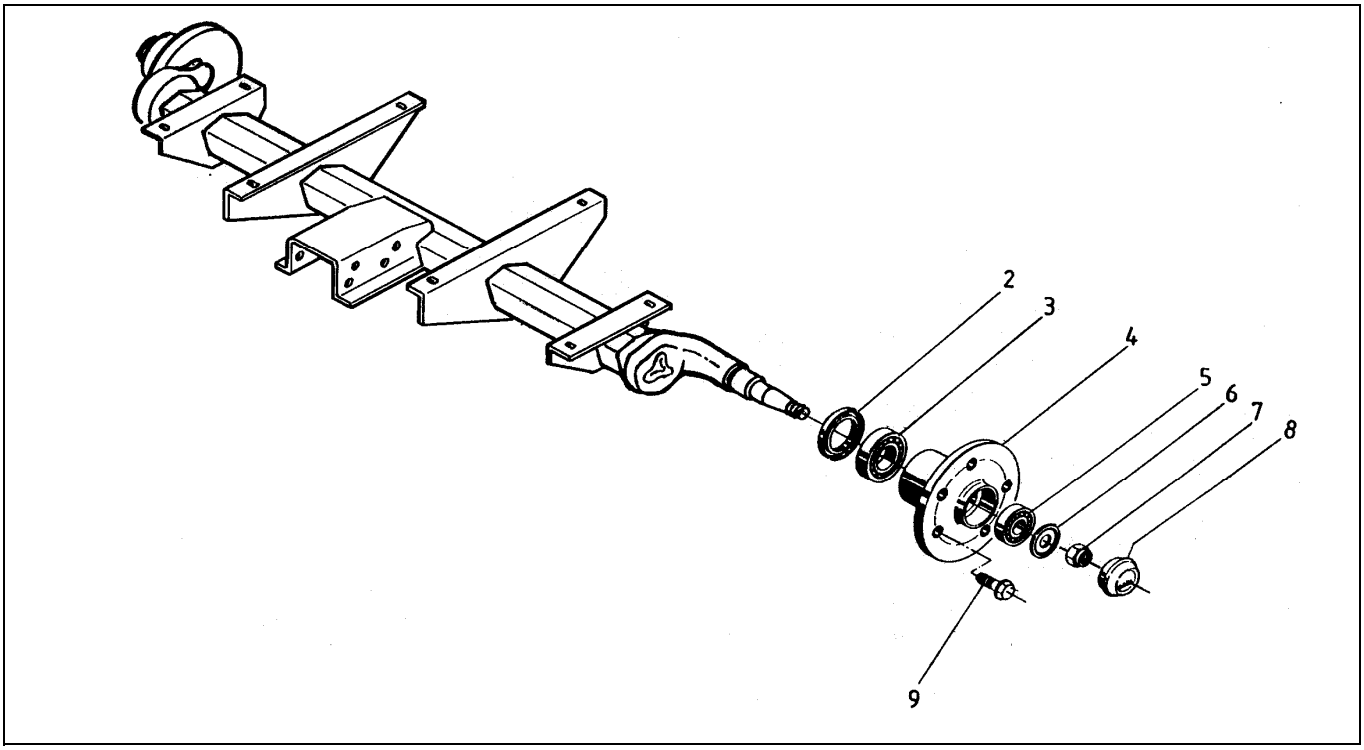

Pos.	Bezeichnung	Material-Nr.
2	Wellendichtring AS 40x52x7NB	701511
3	Lager 45449/410 DIN 720	701513
4	Nabe gebohrt 100x4	564864
5	Lager LM 11749/710 DIN 720	701512
6	Scheibe A17 DIN 125	700625
7	Sicherungsmutter	1312008
8	Verschlußkappe	2381250003
9	Radschraube M12x1,5 Kugel	2081670018

Pos.	Bezeichnung	Material-Nr.

ACHTUNG: Sicherungsmutter Pos.7 nur einmal verwenden!

Erstellt	ETI-Nummer	geändert	Änderungs-Nr.	Änderungsgrund	Revisons-Nr.
13.12.00	811328_de	11.12.2009	FREIGABE		A