AE V 251S GASFED ST ÖSE OBEN

ETI- Nr. 811351 (Bitte bei Bestellung angeben)

AL-KO Ersatzteile

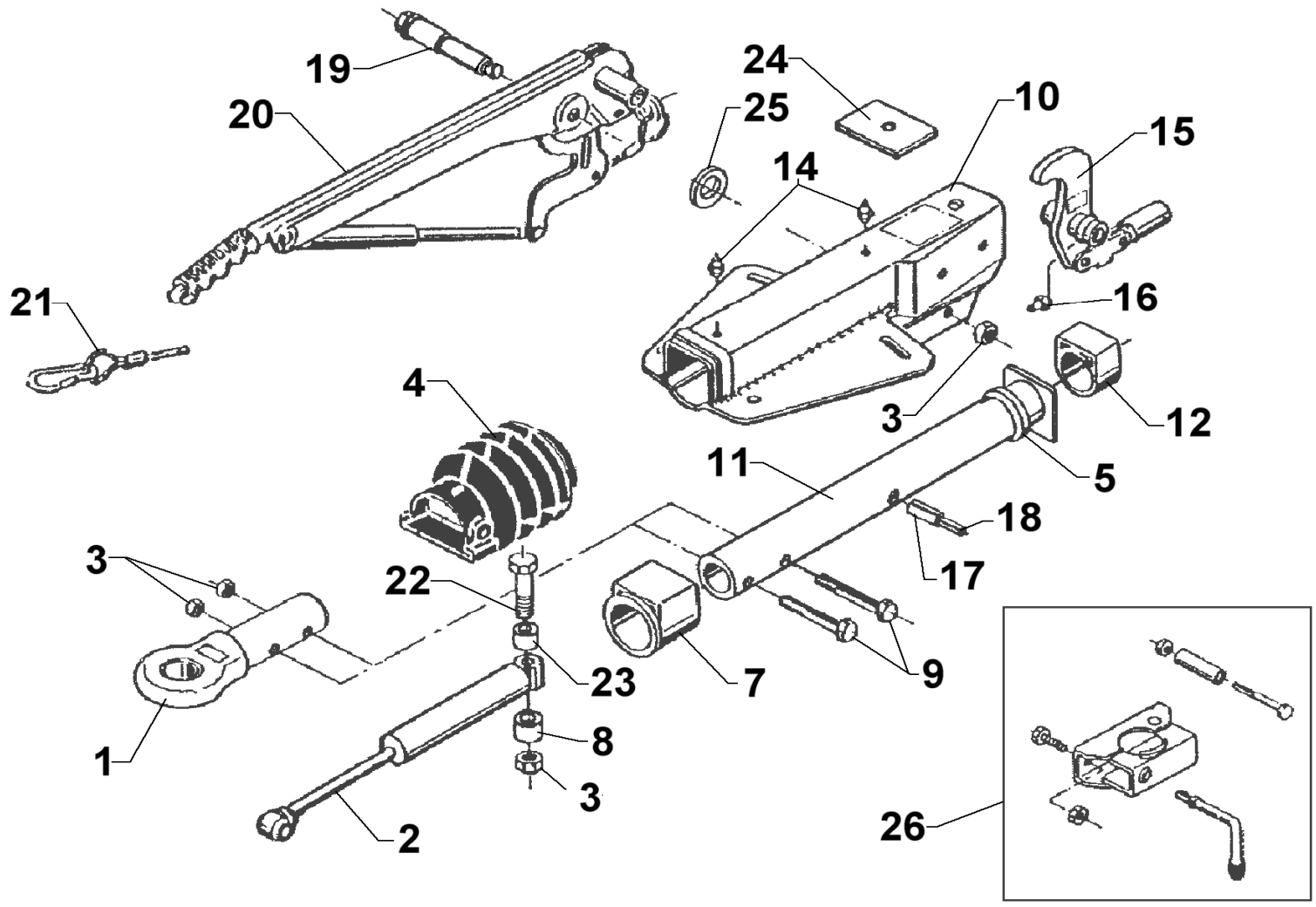

Pos.	Bezeichnung	Material-Nr.
1	Zugöse (ohne Befestigungsmat.)	1302501
	Zugöse (ohne Befestigungsmat.)	606725
2	Stoßdämpfer	372641
3	Skt.-Mutter M12 DIN 980-10 A3C	704065
	Skt.-Mutter M16 DIN 985-8.8 A3C	704089
4	Faltenbalg	366356
5	Profilring	371372
7	Bundbuchse (nicht ausgerieben)	353943
8	Distanzbuchse für Schraubengröße M12	647900
	Distanzbuchse für Schraubengröße M16	625646
9	Skt.-Schraube M12x60 DIN 931	702749
10	Gehäuse kpl. mit eingepreßten Buchsen für AE	Bestellung siehe Einprägung Zn.-Nr. AE
11	Zugrohr	385536
12	Gleitbuchse (nicht ausgerieben)	353942
13	Skt.-Mutter M12 DIN 980-10 A3C	704065
14	Schmiernippel AM 8x1 Keg.	375900
15	Umlenkhebel 90 : 27	380265
	Umlenkhebel UNI 90 : 27	380525
16	Schmiernippel AM 6 Keg.	700203
17	Spannhülse 12x48	704408
18	Spannhülse 7x48	704407
19	Lagerschraube	581145
20	Handbremshebel kpl mit Abreißseil	220096

Pos.	Bezeichnung	Material-Nr.
21	Abreißseil mit Haken	368605
22	Skt.-Schraube M12x90 DIN 931	702823
	Skt.-Schraube M16x90 DIN 931	702813
23	Distanzbuchse für Schraubengröße M12	647903
	Distanzbuchse für Schraubengröße M16	625400
24	Anschlagplatte für Schraubengröße M12	581699
	Anschlagplatte für Schraubengröße M16	625392
25	Scheibe (19,2x34x3) DIN 125	370693
26	Klemmschelle für Rohr 48 (Nachrüstsatz kann wahlweise angebaut werden)	293020

AE = Auflaufeinrichtung

Bitte bei Bestellung die ETI-Nr. angeben.

Erstellt	ETI-Nummer	geändert	Änderungs-Nr.	Änderungsgrund	Revisons-Nr.
16.04.02	811351_de	27.10.2010	16318	siehe Änderungsmitteilung	B