Auflaufeinrichtung 250 S/1 V-Ausführung

ETI- Nr. 811361 (Bitte bei Bestellung angeben)

AL-KO Ersatzteile

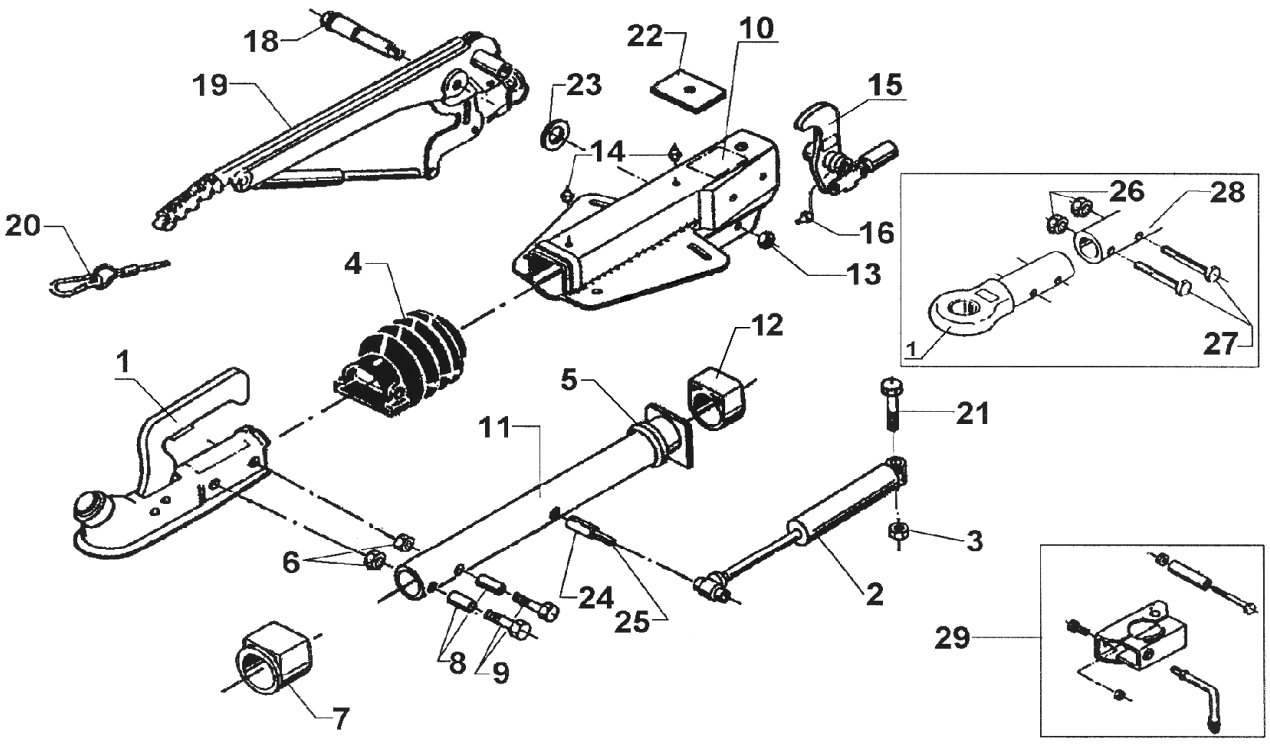

Pos.	Bezeichnung	Material-Nr.
1	Kugelkupplung (ohneBefestigungsmaterial) Zugöse	Bestellung nach Typ
2	Stoßdämpfer	1204578
3	Skt.-Mutter M12 DIN 980-8A3C	704065
4	Faltenbalg	366356
5	Profilring	371372
6	Skt.-Mutter M12 DIN 980-8A3C	704065
7	Bundbuchse (nicht ausgerieben)	353943
8	Distanzbuchse	357242
9	Skt.-Schraube M12x75 (AK300)	701959
10	Gehäuse kpl. mit eingepreßten Buchsen für AE	Bestellung siehe Einprägung Zn.-Nr. AE
11	Zugrohr Kugelkupplung	647454
12	Gleitbuchse (nicht ausgerieben)	353942
13	Skt.-Mutter M12 DIN 980-8A3C	704065
14	Schmiernippel AM 8x1 Keg.	375900
15	Umlenkhebel mit Gelenkkopf und Schmiernippel (Pos.16) montiert iH = 100 :28	690215
16	Schmiernippel AM 6 Keg.	700203
18	Lagerschraube	581145
19	Handbremshebel kpl. mit Abreißseil	220096
20	Abreißseil	368605
21	Skt.-Schraube M12x90 DIN 931 8.8A3C	702823

Pos.	Bezeichnung	Material-Nr.
22	Anschlagplatte	647456
23	Scheibe (19,2x34x3) DIN 125	370693
24	Spannhülse 12x48 DIN 1481 A3C	704408
25	Spannhülse 7x48 DIN 1481 A3C	704407
26	Skt.-Mutter M12	704065
27	Skt.-Schraube M12x60	702749
28	Zugrohr Zugöse	647453
29	Klemmschelle für Rohr 48 (Nachrüstsatz kann wahlweise angebaut werden)	293020

AE = Auflaufeinrichtung

Bitte bei Bestellung die ETI-Nr. angeben.

Erstellt	ETI-Nummer	geändert	Änderungs-Nr.	Änderungsgrund	Revisons-Nr.
22.08.01	811261_de	14.12.2009	FREIGABE		A