Seilwinde Typ 901 Trommelbreite 112

ETI- Nr. 811366 A (Bitte bei Bestellung angeben)

AL-KO Ersatzteile

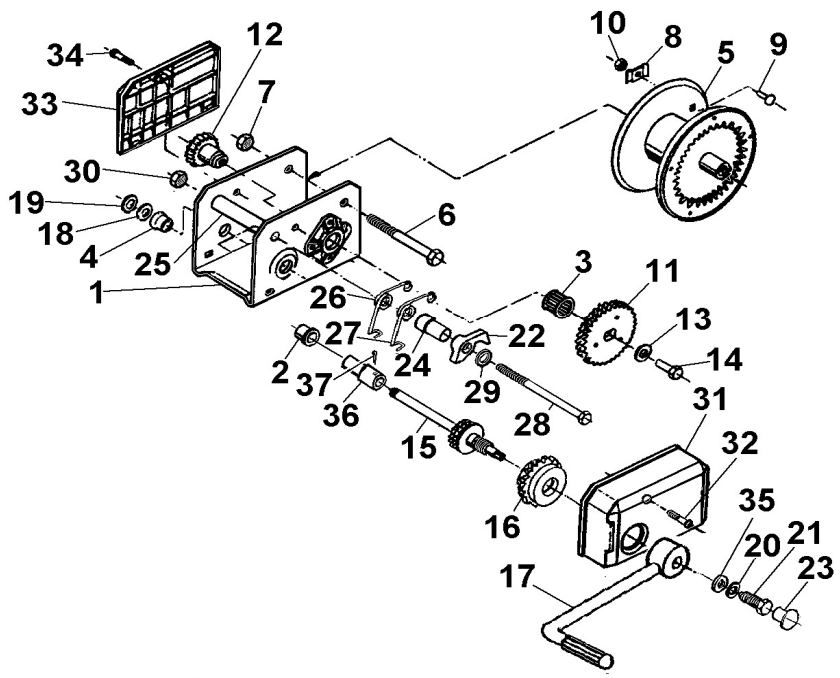

Pos.	Bezeichnung	Material-Nr.
1	Gehäuse kpl.	kein Ersatzteil
2	Lagerbuchse	352992
3	Lager	700837
4	Lagerbuchse	690546
5	Seiltrommel kpl.	352393
6	Skt.- Schraube M12x180 DIN 931	702866
7	Skt.- Mutter M12 BIW.Sich.	371932
8	Seilklemme	352015
9	Flachrundschraube 6x16 DIN 603	700799
10	Skt.- Schraube M6 DIN 934	700107
11	Zahnrad kpl.	352021
12	Vorgelegeritzel	352018
13	Scheibe 11	352111
14	Skt.- Schraube M10x16	703783
15	Antriebswelle *	1364895
16	Sperrad kpl. (fettfreie Montage!!)	352727
17	Kurbel kpl.	352716
18	Scheibe PA 16x22x0,5 DIN 988	704721
19	Sicherungsring 16x1 DIN 471	704722
20	Sperrkantring	352561
21	Skt.- Schraube M8x20	701006
22	Sperrklinke	352706
23	Abdeckkappe	352477
24	Distanzbuchse	352703
25	Distanzrohr	352388

Pos.	Bezeichnung	Material-Nr.
26	Drehfeder Ø 24	352709
27	Drehfeder Ø 19	352710
28	Skt.- Schraube M10x220 DIN 931	702620
29	Scheibe A10,5 DIN 125	700139
30	Skt.- Mutter M10 BIW.Sich	375724
31	Getriebeverkleidung	352445
32	Linsenkopfschraube 6x35	589495
33	Abdeckung hinten	352444
34	Linsenkopfschraube 6x16	589122
35	Scheibe 8,4 DIN 7349	703450
36	Verlängerung	352997
37	Spannstift 4x24 DIN 1481 vz	700189

* inklusive Position 20, 21 und 35

Erstellt	ETI-Nummer	geändert	Änderungs-Nr.	Änderungsgrund	Revisons-Nr.
31.08.05	811366A_de	14.12.2009	FREIGABE		A