# Zugdeichsel Typ 120 SR/ Typ 121 SR

ETI- Nr. 811380 (Bitte bei Bestellung angeben)

AL-KO Ersatzteile

Typ 120SR (Deichselrohr gerade) Typ 121 SR (Deichselrohr gekröpft)

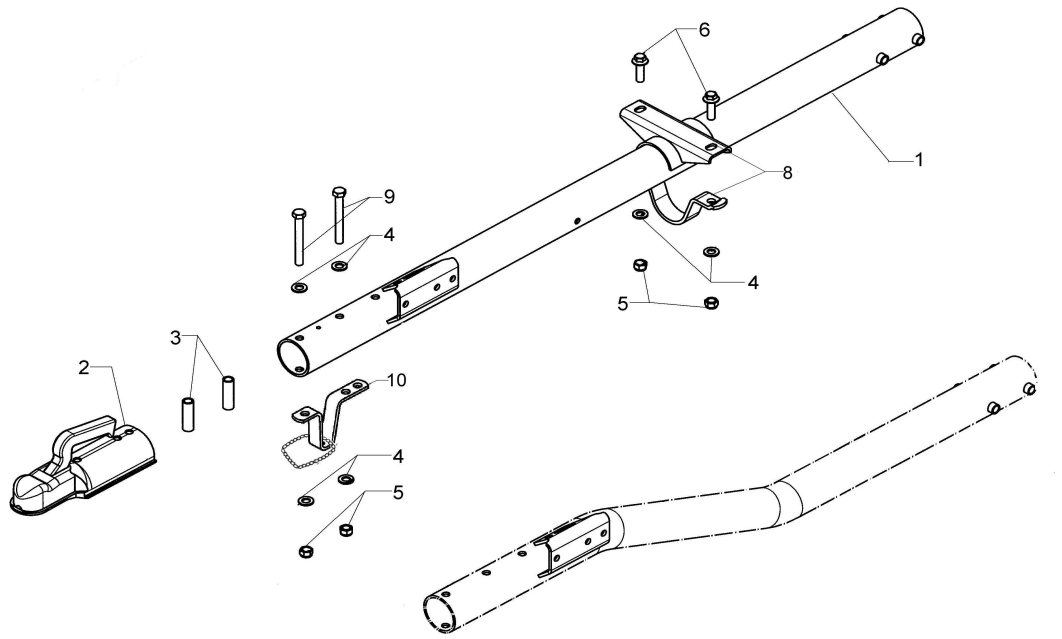


| Pos. | Bezeichnung | Material-Nr. |
|---|---|---|
| 1 | Deichselrohr gerade wahlw. gekröpft | Bestellung nach Typ |
| 2 | Zugkugelkupplung AK 7 | 203253 |
| 3 | Distanz 58x17,2x2,3 | 602700 |
| 4 | Scheibe A13 DIN 125 | 700140 |
| 5 | Skt.-Mutter M12 DIN 985 | 700123 |
| 6 | Skt.-Schraube M12x1,5x40 DIN 6921 | 700286 |
| 7 | Klemmbügel | 2586030001 |
| 8 | Auflagebock | 294053 |
| 9 | Skt.-Schraube M12x100 DIN 931 | 700315 |
| 10 | Bügel mit Kette | 211739 |

| Pos. | Bezeichnung | Material-Nr. |
|---|---|---|

Zg = Zeichnungsnummer

Bitte bei Bestellung ETI -Nr.angeben

Deichselrohr mit Anschlußbohrungen kundenspezifisch (Bestellung siehe Zg-Nr.)

| Erstellt | ETI-Nummer | geändert | Änderungs-Nr. | Änderungsgrund | Revisons-Nr. |
|---|---|---|---|---|---|
| 19.03.02 | 811380_de | 14.12.2009 | FREIGABE | | A |