# Verstelldeichsel 70.1 VO mit U-Profil geschweißt

ETI- Nr. 811387 (Bitte bei Bestellung angeben)

AL-KO Ersatzteile

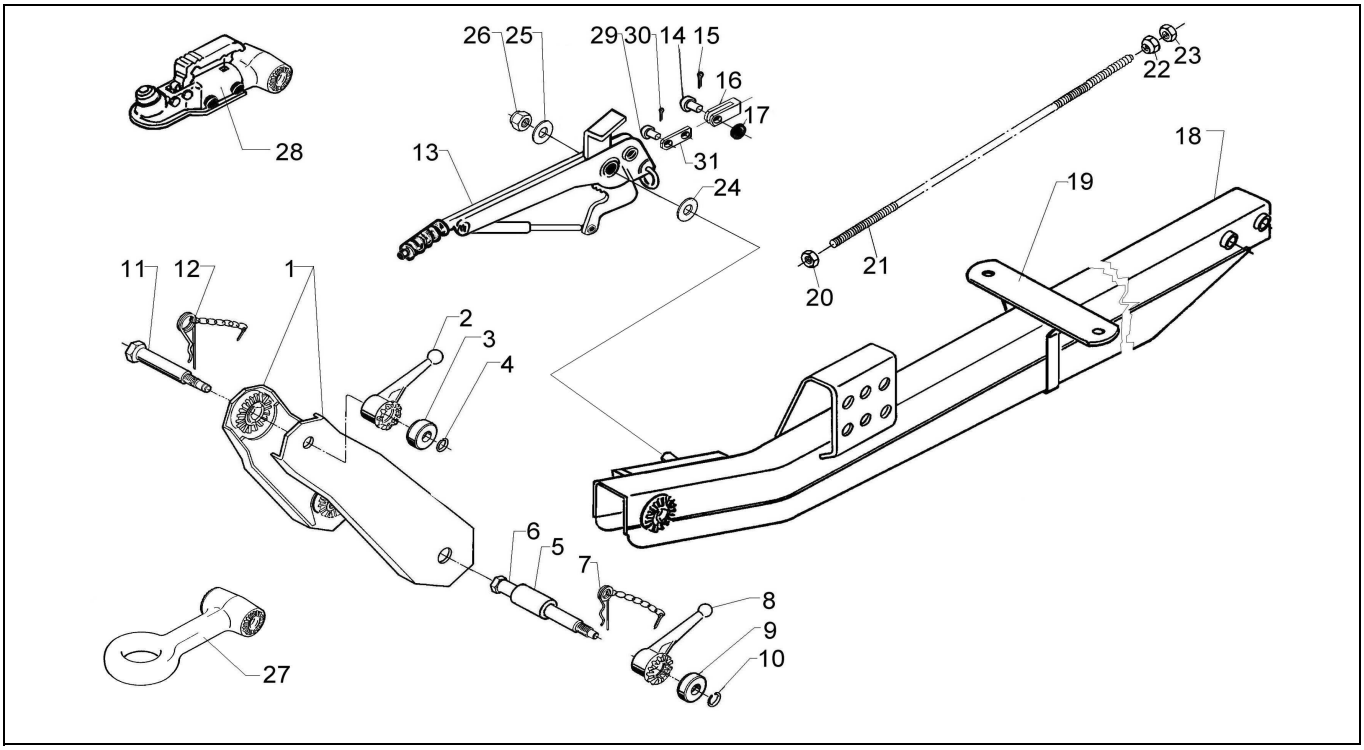


| Pos. | Bezeichnung | Material-Nr. |
|---|---|---|
| 1 | Zwist li geschw. feuervz (750lg) | 1335382 |
| | Zwist re geschw. feuervz (750lg) | 1335383 |
| | Zwist li geschw.schwarz grund. (750lg) | 1335378 |
| | Zwist re geschw. schwarz grund. (750lg) | 1335379 |
| 2 | Feststellknebel | 365416 |
| 3 | Buchse | 372770 |
| 4 | Sprengring A14 DIN 7993 | 702300 |
| 5 | Buchse | 373506 |
| 6 | Lagerschraube | 372772 |
| 7 | Federstecker m. Kette | 604103 |
| 8 | Feststellknebel | 365416 |
| 9 | Buchse | 372770 |
| 10 | Sprengring | 702300 |
| 11 | Lagerschraube | 373166 |
| 12 | Federstecker m. Kette | 604103 |
| 13 | Handbremshebel kpl. (Standbremse) | 243737 |
| 14 | Bolzen B8h11x22x19 DIN 1434 | 702666 |
| 15 | Splint 2x25 DIN 94 | 700554 |
| 16 | Gabelkopf G 8x32 DIN 71752 | 700852 |
| 17 | Scheibe A8,4 DIN 125 | 700138 |
| 18 | U-Profil geschweißt | bei Bestellung Länge und Oberfläche angeben |

| Pos. | Bezeichnung | Material-Nr. |
|---|---|---|
| 19 | Auflagebock kpl. | 241784 |
| 20 | Skt.-Mutter M8 DIN 934 | 700108 |
| 21 | Zugstange | Länge abmessen |
| 22 | Kugelmutter M8 | 365137 |
| 23 | Skt.-Mutter M8 DIN 934 | 700108 |
| 24 | Federscheibe A16 DIN 137 | 701967 |
| 25 | Scheibe A13 DIN 125 | 702798 |
| 26 | Skt.-Mutter M 12 DIN 985 | 702750 |
| 27 | Kupplungsteile | |
| | Nato Ø 76 | 241848 |
| | DIN Ø40 | 242172 |
| | Frankreich Ø68 | 1313927 |
| | Italien Ø45 | 241847 |
| 28 | Kugelkupplung | 249323 |
| 29 | Bolzen | 2076810609 |
| 30 | Splint Ø4x20 DIN 94 | 700192 |
| 31 | Lasche | 583071 |

Pos. 13 – 17/Pos. 20 – 26 und Pos.29 - 31 nur für Standbremse

| Erstellt | ETI-Nummer | geändert | Änderungs-Nr. | Änderungsgrund | Revisons-Nr. |
|---|---|---|---|---|---|
| 22.04.02 | 811387_de | 14.12.2009 | FREIGABE | | A |