Hydr. Übertragungseinrichtung

ETI- Nr. 811390 (Bitte bei Bestellung angeben)

AL-KO Ersatzteile

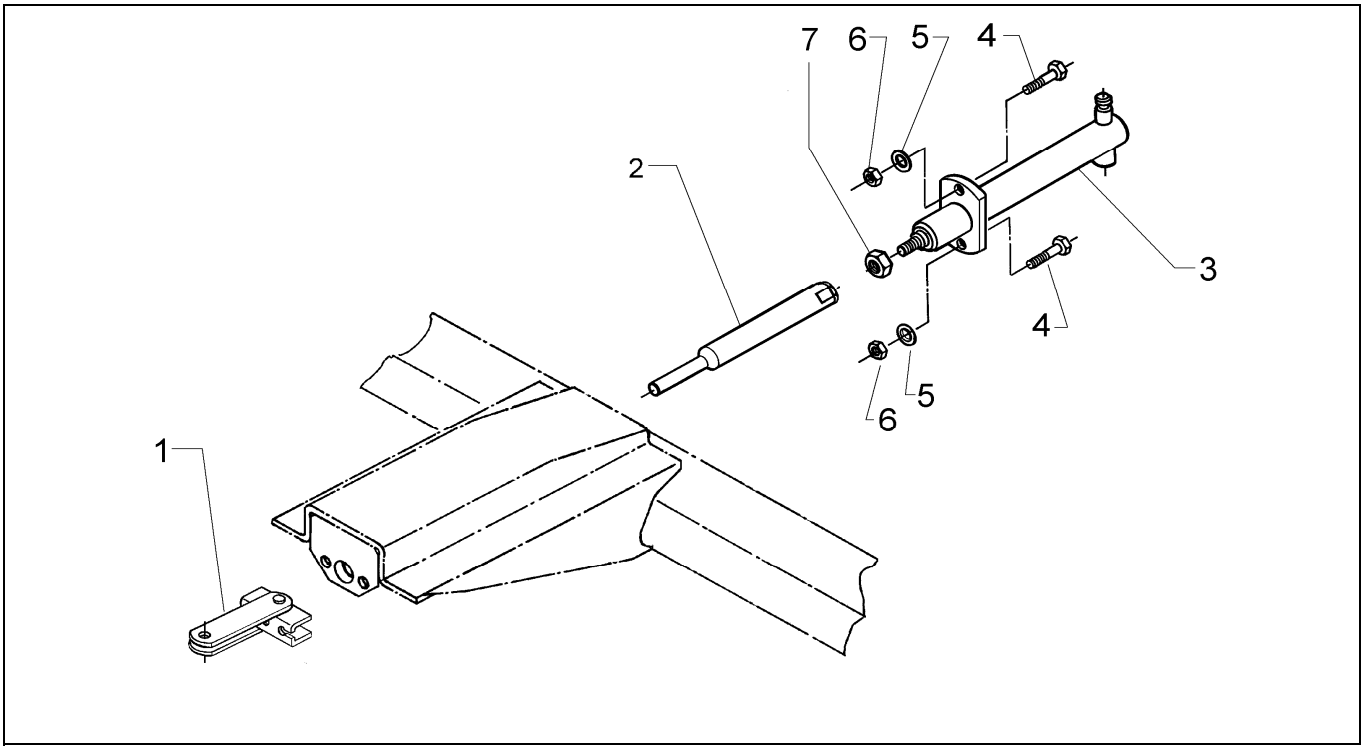

Pos.	Bezeichnung	Material-Nr.
1	Ausgleichspr. Hyd-Übertragung	1313896
2	Welle	690111
3	Hydraulikzylinder	690108
4	Skt.-Schraube M8x35 DIN 933 8.8	700551
5	Scheibe A 8,4 DIN 125	700138
6	Skt.-Mutter M8 DIN 985-8	700121
7	Skt.-Mutter M10 DIN 934	700109

Pos.	Bezeichnung	Material-Nr.

Erstellt	ETI-Nummer	geändert	Änderungs-Nr.	Änderungsgrund	Revisons-Nr.
18.06.02	811390_de	14.12.2009	FREIGABE		A