AUFLAUFEINRICHTUNG 2,8 VB/1

ETI- Nr. 811420 (Bitte bei Bestellung angeben)

AL-KO Ersatzteile

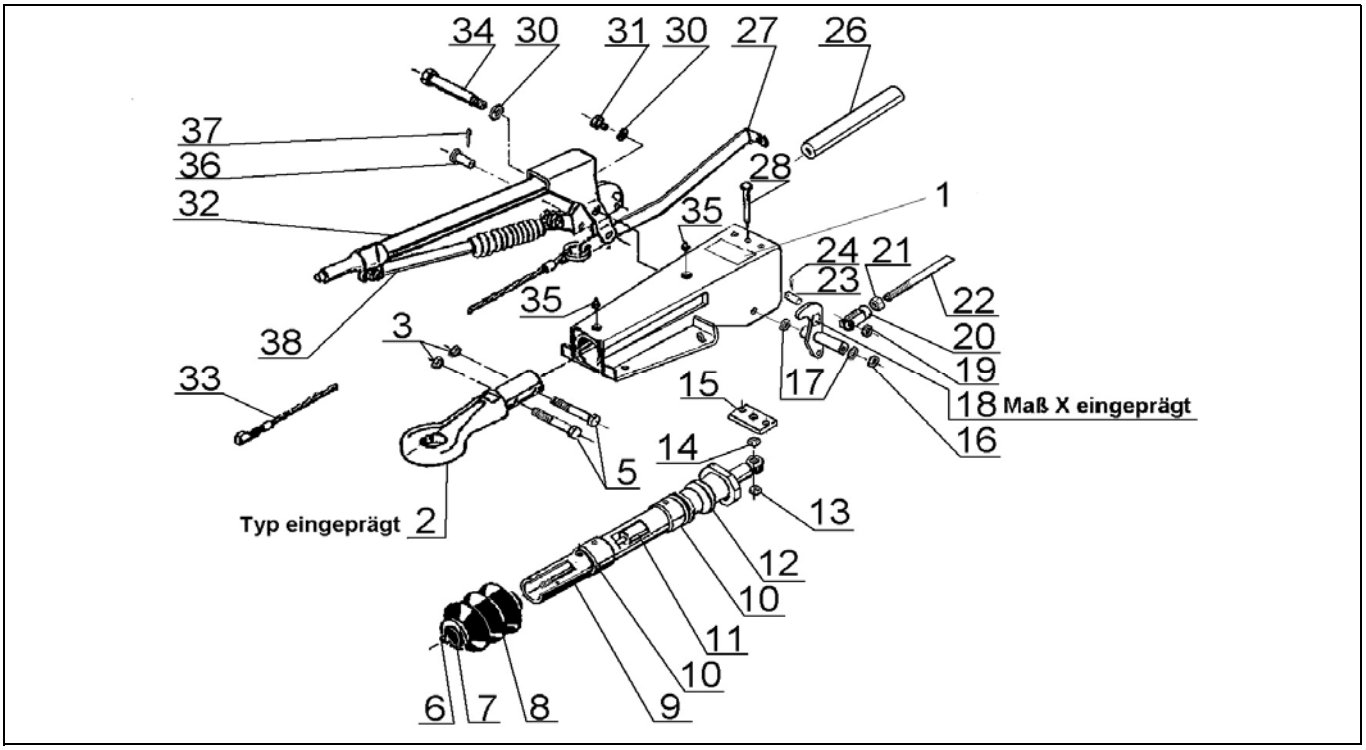

Pos.	Bezeichnung	Material-Nr.
1	GEHÄUSE KPL MIT BUCHSEN FÜR AE	*
2	ZUGÖSE (ohne Befestigungsmaterial)	1310899
3	MUTTER 6KT M16 DIN6924	702801
5	SCHRAUBE 6KT M16X80 DIN931	701778
6	MUTTER 6KT B10X1 DIN439	702205
7	KABELBINDER	701422
8	FALTENBALG	21726605
9	ZUGSTANGE	649142
10	LAGERBUCHSE (nicht ausgerieben)	2172660004
11	STOßDÄMPFER	372854
12	DÄMPFUNGSGUMMI	2172660003
13	MUTTER 6KT M14 DIN6925	701961
14	MUTTER 6KT B14 DIN439	701549
15	ANSCHLAG	647966
16	MUTTER 6KT M12 DIN6925	700645
17	SCHEIBE	2075750006
18	UMLENKHEBEL 90 : 32 KPL	354264
18	UMLENKHEBEL 90 : 35,5 KPL	387959
19	SCHEIBE 12 DIN1440	700215
20	GABELKOPF	21783407
21	MUTTER 6KT M12 DIN934	700283
22	GESTÄNGE (Länge und Durchmesser bei Bestellung angeben)	
23	BOLZEN DIN1444	701566
24	SPLINT 4X20 DIN94	700192
26	ZYLINDER	21783408

Pos.	Bezeichnung	Material-Nr.
27	ZUGBÜGEL	353137
28	SCHRAUBE 6KT M14X80 DIN933	701514
30	FEDERRING B12 DIN127	700130
31	SCHRAUBE 6KT 12X25 DIN933	700460
32	HANDBREMSHEBEL INCL. GASFEDER (POS.38) UND ABREIßSEIL (POS.33)	220297
33	ABREIßSEIL	209385
34	LAGERBOLZEN	21783406
35	SCHMIERNIPPEL AS 8X1 KEG	375900
36	BOLZEN	358533
37	SPLINT 3,2X20 DIN94	702004
38	GASFEDER	603896

*** Bestellung siehe eingeprägte Zeichnungsnummer auf der AE**

AE = Auflaufeinrichtung

Erstellt	ETI-Nummer	geändert	Änderungs-Nr.	Änderungsgrund	Revisons-Nr.
28.04.04	811420_de	03.08.2009	FREIGABE		A