SEILWINDE 651

ETI- Nr. 811427 (Bitte bei Bestellung angeben)

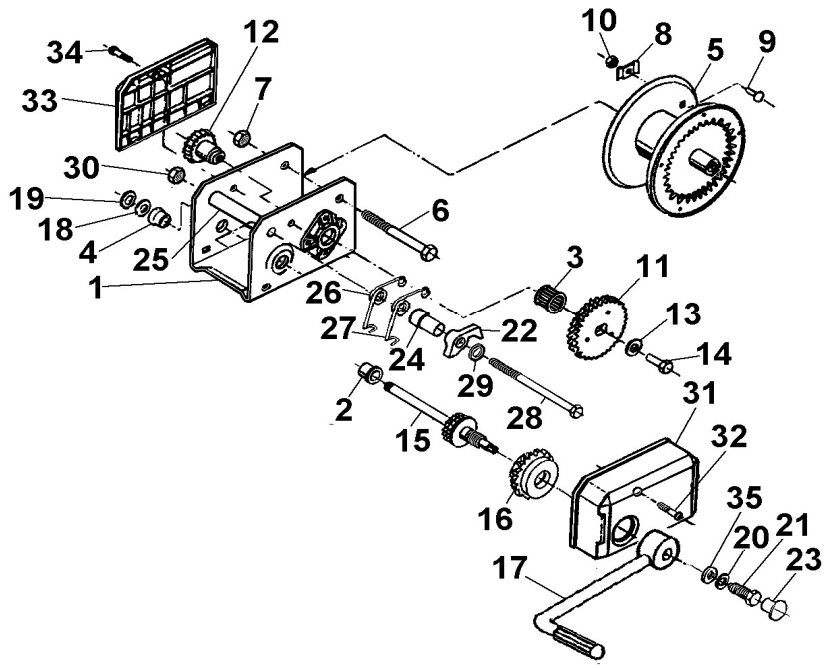

Pos.	Bezeichnung	Material-Nr.
1	GEHÄUSE KPL.	kein Ersatzteil
2	LAGERBUCHSE	352992
3	LAGER	700837
4	LAGERBUCHSE	690546
5	SEILTROMMEL KPL.	352512
6	SKT.- SCHRAUBE M12x106 DIN 931	352432
7	MUTTER SICH BIW M12 A3C-8	371932
8	SEILKLEMME	352015
9	FLACHRUNDSCHRAUBE 6x16 DIN 603	700799
10	SKT.- MUTTER M6 DIN 934	700107
11	ZAHNRAD KPL.	352021
12	VORGELEGERITZEL	352018
13	SCHEIBE 11 A3C	352111
14	SKT.- SCHRAUBE M10x16	703783
15	ANTRIEBSWELLE	352704
16	SPERRRAD KPL. (FETTFREIE MONTAGE!)	352701
17	KURBEL KPL.	352717
18	STAHLSCHEIBE	704721
19	SICHERUNGSRING 16x1 DIN 471	704722
20	SPERRKANTRING	352561
21	SKT.- SCHRAUBE M8x20 DIN 931	701006
22	SPERRKLINKE	352706
23	ABDECKKAPPE	352477
24	DISTANZBUCHSE	352703
25	DISTANZROHR	352508

Pos.	Bezeichnung	Material-Nr.
26	DREHFEDER	352709
27	DREHFEDER	352710
28	SKT.- SCHRAUBE M10x145 DIN 931	703327
29	SCHEIBE A10,5 DIN 125	700139
30	SKT.-MUTTER BIW M10	375724
31	GETRIEBEVERKLEIDUNG	352445
32	SCHRAUBE DUO-TAP 6x35-C	589495
33	ABDECKUNG HINTEN	352442
34	SCHRAUBE DUO-TAP 6x16-C	589122
35	SCHEIBE 8,4 DIN 7349	703450

Erstellt	ETI-Nummer	geändert	Änderungs-Nr.	Änderungsgrund	Revisons-Nr.
28.03.11	811427_de		FREIGABE		A