RADBREMSE 3062 AR

ETI- Nr. 811437 (Bitte bei Bestellung angeben)

AL-KO Ersatzteile

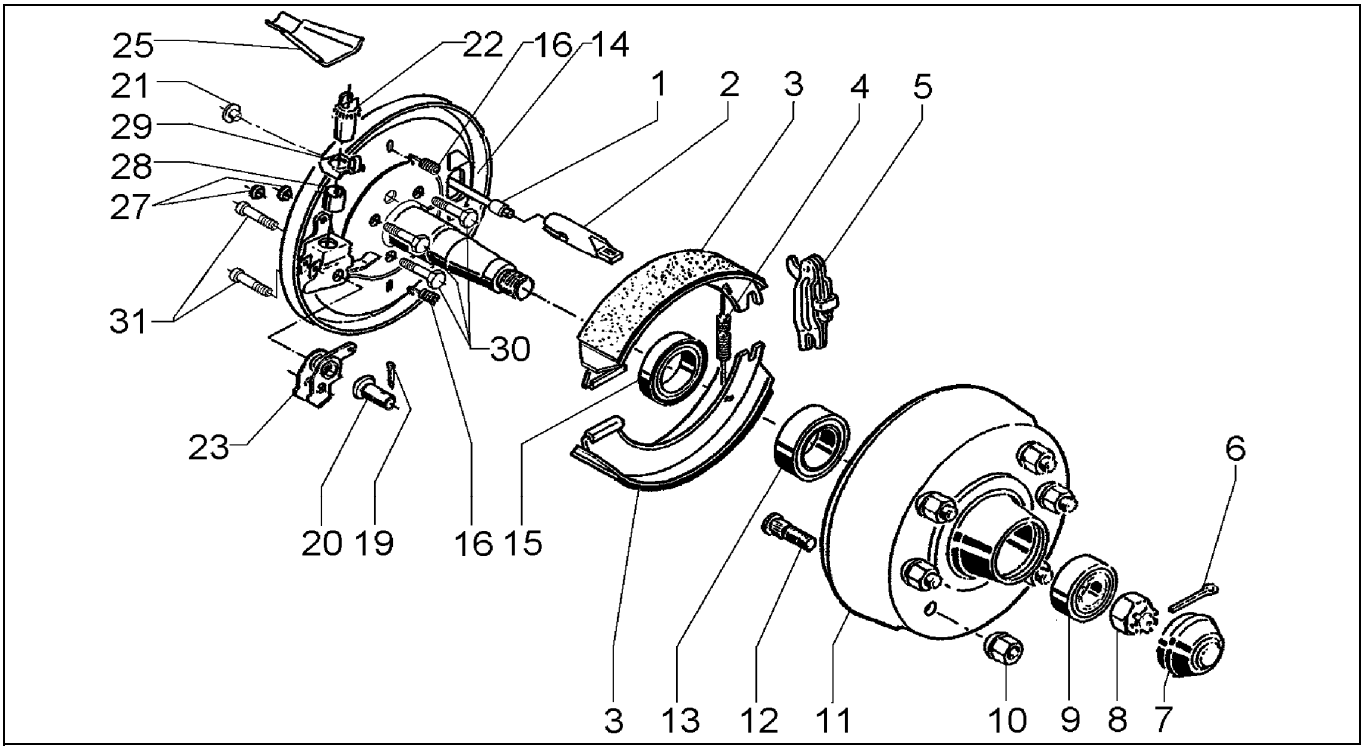

Pos.	Bezeichnung	Material-Nr.
1	BOWDENZUG 500/ 760	241106
1	BOWDENZUG 800/1060	241107
1	BOWDENZUG 900/1160	241108
1	BOWDENZUG 1000/1260	241109
1	BOWDENZUG 1100/1360	241110
1	BOWDENZUG 1300/1560	241111
1	BOWDENZUG 1400/1660	241112
2	EINHÄNGEÖSE	372891
3	BREMSBACKENSET	1220334
4	RÜCKHOLFEDER RE	355833
4	RÜCKHOLFEDER LI	2589250004
5	SPREIZSCHLOSS	385165
6	SPLINT 6,3X63 DIN94	700856
7	VERSCHLUSSKAPPE	368527
8	KRONENMUTTER M33X1,5 DIN937	701277
9	KEGELROLLENLAGER 32008X DIN720	702125
10	KUGELBUNDMUTTER	701202
11	BREMSTROMMEL	1302420
12	RADBOLZEN M18X1,5	2487940005
13	KEGELROLLENLAGER 30211 DIN720	701774
14	BREMSSCHILD GESCHW RE	690600
14	BREMSSCHILD GESCHW LI	690601
15	WELLENDICHTRING 65x100x10	702126
16	DRUCKFEDER	2781960004
19	SPLINT 4X25 DIN94	700193

Pos.	Bezeichnung	Material-Nr.
20	LAGERBOLZEN	704642
21	STOPFEN	357228
22	NACHSTELLMUTTER KPL	646155
23	ARRETIERUNGSHEBEL	690613
25	SCHALE	372890
27	STOPFEN	373245
28	BUCHSE	368535
29	SICHERUNGSBLECH	358259
30	SCHRAUBE 6KT M12X25 DIN933	701958
31	ZYLINDERSCHRAUBE M8X18 DIN912	704800

Der Einzelverkauf von Bremsbacken ist nach EU-Richtlinie 2002/78/EG vom 01.Okt 2002 nicht mehr zulässig!

ACHTUNG: Pos. 7, 20 und 26 einzeln bestellbar oder im Bremsbacken-Set 1220334 enthalten!

Erstellt	ETI-Nummer	geändert	Änderungs-Nr.	Änderungsgrund	Revisons-Nr.
10.11.03	811437_de	04.08.2009	FREIGABE		A
10.11.03	811437_de	19.09.2011 BB	16694	POS 15: 702126 WAR 358893	B