DEICHSELADAPTER TYP DA II

ETI- Nr. 811451 (Bitte bei Bestellung angeben)

AL-KO Ersatzteile

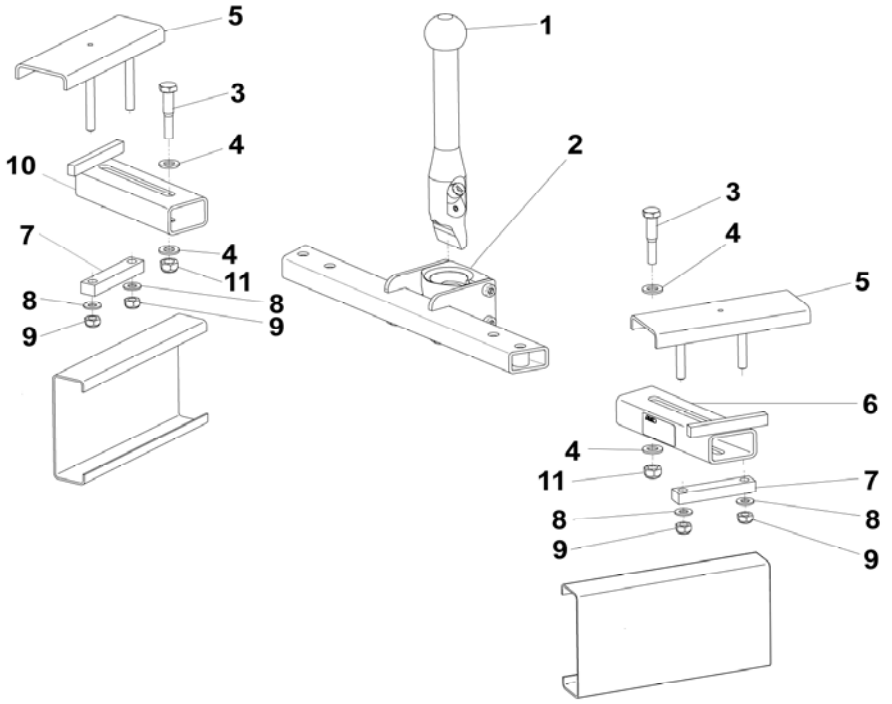

Pos.	Bezeichnung	Material-Nr.
1	KUPPLUNGSKUGEL KPL mit Schloss und Schlüssel	691327
2	INNENROHR MONT	691455
3	SCHRAUBE 6KT M12X65 DIN931	705312
4	SCHEIBE A13 DIN125	700140
5	U-BÜGEL	691023
6	AUSSENROHR LI	691332
7	KONTERSTEG	691029
8	SCHEIBE A10,5 DIN125	704446
9	SICHERUNGSMUTTER M10 DIN985	700122
10	AUSSENROHR RE	691133
11	SICHERUNGSMUTTER M12 DIN985	702750

Pos.	Bezeichnung	Material-Nr.

Erstellt	ETI-Nummer	geändert	Änderungs-Nr.	Änderungsgrund	Revisons-Nr.
26.09.07	811451_de	06.08.2009	FREIGABE		A