# AUFLAUFEINRICHTUNG 251 G / STAHL 3000KG

ETI- Nr. 811459 (Bitte bei Bestellung angeben)

AL-KO Ersatzteile

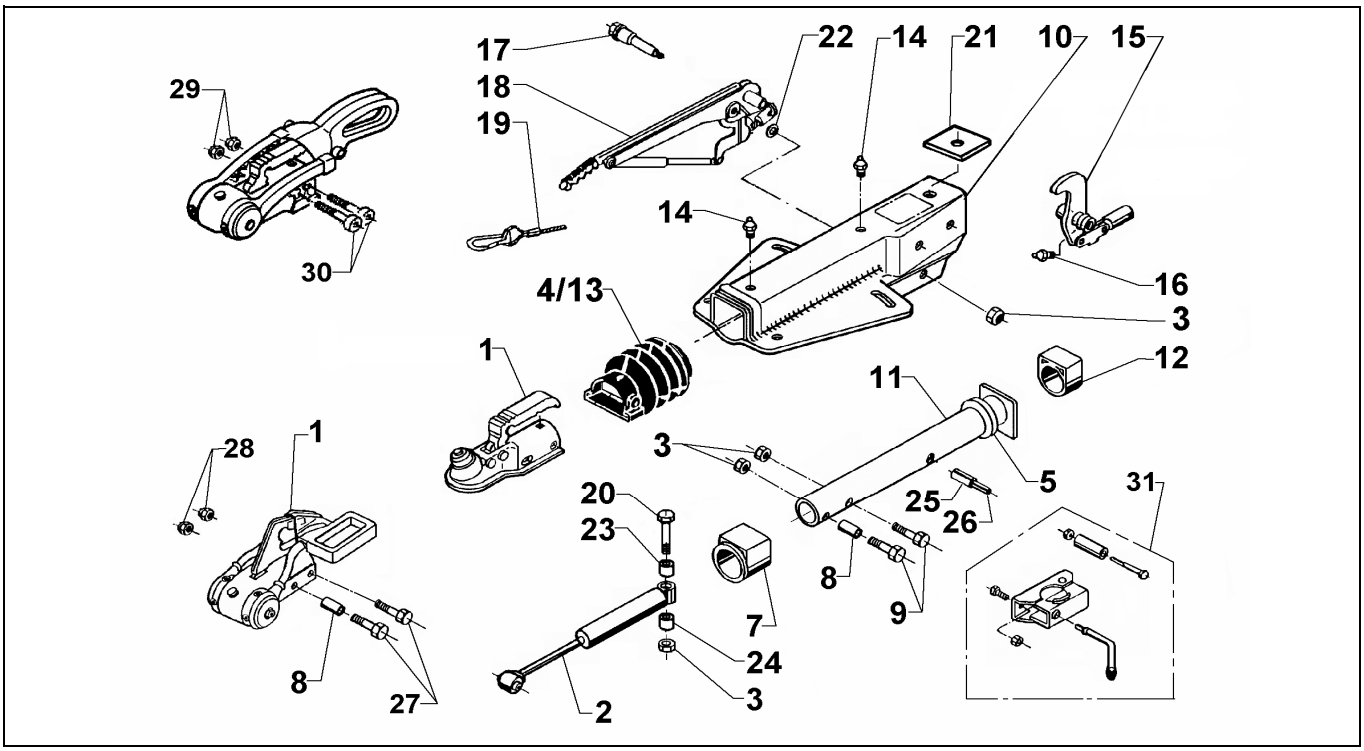


| Pos. | Bezeichnung | Material-Nr. |
|---|---|---|
| 1 | KUGELKUPPLUNG (Bestellung nach Typ, ohne Befestigungsmaterial) | |
| 1 | KUGELKUPPLUNG MIT STABILISIERUNG (Bestellung nach Typ, ohne Befestigungsmat.) | |
| 2 | STOßDÄMPFER | 372641 |
| 3 | MUTTER 6KT M12 DIN 985 | 704065 |
| 3 | MUTTER 6KT M16 DIN 6924 | 704089 |
| 4 | FALTENBALG | 366356 |
| 5 | DÄMPFUNGSGUMMI | 371372 |
| 7 | BUNDBUCHSE (nicht ausgerieben) | 353943 |
| 8 | DISTANZBUCHSE | 357242 |
| 9 | SCHRAUBE 6KT M12X75 DIN 931 | 701959 |
| 10 | GEHÄUSE KPL. MIT BUCHSEN FÜR AE | * |
| 11 | ZUGROHR GESCHW. | 625645 |
| 12 | GLEITBUCHSE (nicht ausgerieben) | 353942 |
| 13 | FALTENBALG | 607133 |
| 14 | SCHMIERNIPPEL AS 8X1 KEG | 375900 |
| 15 | UMLENKHEBEL 90 : 27 M12 | 626796 |
| 15 | UMLENKHEBEL 90 : 30 M12 | 626827 |
| 15 | UMLENKHEBEL 90 : 33,5 M12 | 626829 |
| 15 | UMLENKHEBEL 90 : 27 M10 | 648997 |
| 16 | SCHMIERNIPPEL AS 6X1 KEG | 700203 |
| 17 | LAGERSCHRAUBE | 581145 |
| 18 | HANDBREMSHEBEL KPL. incl. Pos. 19 | 1250649 |
| 19 | ABREIßSEIL | 368605 |

| Pos. | Bezeichnung | Material-Nr. |
|---|---|---|
| 20 | SCHRAUBE 6KT M12X90 | 702823 |
| 20 | SCHRAUBE 6KT M16X90 | 702813 |
| 21 | ANSCHLAGPLATTE FÜR M12 | 581699 |
| 21 | ANSCHLAGPLATTE FÜR M16 | 625392 |
| 22 | SCHEIBE 19,4X34X3 DIN 125 | 370693 |
| 23 | DISTANZBUCHSE FÜR M12 | 647903 |
| 23 | DISTANZBUCHSE FÜR M16 | 625400 |
| 24 | DISTANZBUCHSE FÜR M12 | 647900 |
| 24 | DISTANZBUCHSE FÜR M16 | 625646 |
| 25 | SPANNHÜLSE 12X48 | 704408 |
| 26 | SPANNHÜLSE 7X48 | 704407 |
| 27 | SCHRAUBE 6KT M12X80 | 703556 |
| 28 | MUTTER 6KT M12 DIN 980 | 701966 |
| 29 | SICHERUNGSMUTTER M12 | 371932 |
| 30 | SICHERUNGSSCHRAUBE M12X75 | 692034 |
| 31 | KLEMMSCHELLE FÜR ROHR 48 (Nachrüstsatz kann wahlweise angebaut werden) | 293020 |
| | | |
| | | |
| | | |
| | | |
| | | |
| | | |
| | | |
| | | |

**ACHTUNG: Bei Bestellung des Umlenkhebels Pos. 15 das Anschlußgewinde beachten!**

*** Bestellung siehe eingeprägte Zeichnungsnummer auf der AE**

**AE = Auflaufeinrichtung**

| Erstellt | ETI-Nummer | geändert | Änderungs-Nr. | Änderungsgrund | Revisons-Nr. |
|---|---|---|---|---|---|
| 04.09.06 | 811459_de | 07.08.2009 | FREIGABE | | A |