AE 161 S (UNTENEINBAU, 700KG - 1350KG)

ETI- Nr. 811460 (Bitte bei Bestellung angeben)

AL-KO Ersatzteile

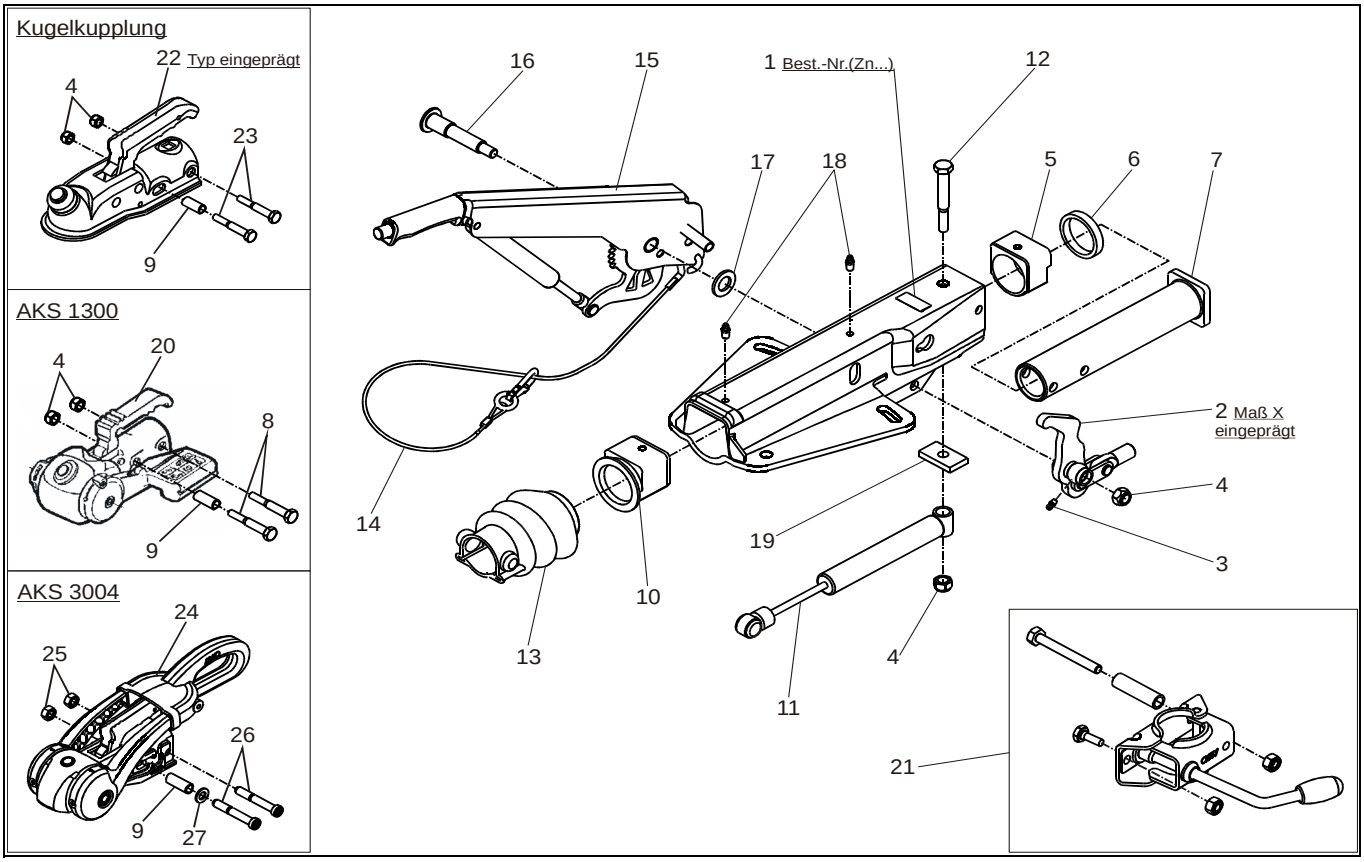

Pos.	Bezeichnung	Material-Nr.
1	GEHÄUSE KPL. MIT EINGEPRESSTEN BUCHSEN FÜR AE	*
2	UMLENKHEBEL 90 : 27 MIT GELENKKOPF UND SCHMIERNIPPEL (POS.3) MONTIERT	380265
3	SCHMIERNIPPEL AS 6X1 KEG	700203
4	MUTTER 6KT M12 DIN 985	702750
5	GLEITBUCHSE (nicht ausgerieben)	353942
6	DÄMPFUNGSGUMMI	371372
7	ZUGROHR GESCHW.	571873
8	SCHRAUBE 6KT M12X75 DIN 931	701959
9	DISTANZBUCHSE	370559
10	BUNDBUCHSE (nicht ausgerieben)	353943
11	STOßDÄMPFER	583529
12	SCHRAUBE 6KT M12X90 DIN 931	702823
13	FALTENBALG	366356
14	ABREißSEIL	368605
15	HANDBREMSHEBEL KPL. incl. Pos. 14	220095
16	LAGERSCHRAUBE	581145
17	SCHEIBE 19,4X34X3 DIN 125	370693
18	SCHMIERNIPPEL AS 8X1 KEG	375900
19	ANSCHLAGPLATTE	581699
20	KUGELKUPPLUNG AKS 1300 (ohne Befestigungsmaterial)	245795
21	KLEMMSCHELLE FÜR ROHR 48 (Nachrüstsatz kann wahlweise angebaut werden)	293020

Pos.	Bezeichnung	Material-Nr.
22	KUGELKUPPLUNG (Bestellung nach Typ, ohne Befestigungsmaterial)	
23	SCHRAUBE 6KT M12X70 DIN931	700061
24	KUGELKUPPLUNG AKS 3004 (ohne Befestigungsmaterial)	1220840
25	SICHERUNGSMUTTER M12	371932
26	SCHRAUBE INNENSECHSRUND M12X78	692034
27	SCHEIBE A13 DIN125	700140

*** siehe eingeprägte Zeichnungsnummer auf der AE**

AE = Auflaufeinrichtung

Erstellt	ETI-Nummer	geändert	Änderungs-Nr.	Änderungsgrund	Revisons-Nr.
04.07.05	811460_de	28.07.2009	15688	AKS 3004 und Bild von Kugelkupplung hinzu	B