BIKE-PACK PREMIUM

ETI- Nr. 811472-1 (Bitte bei Bestellung angeben)

AL-KO Ersatzteile

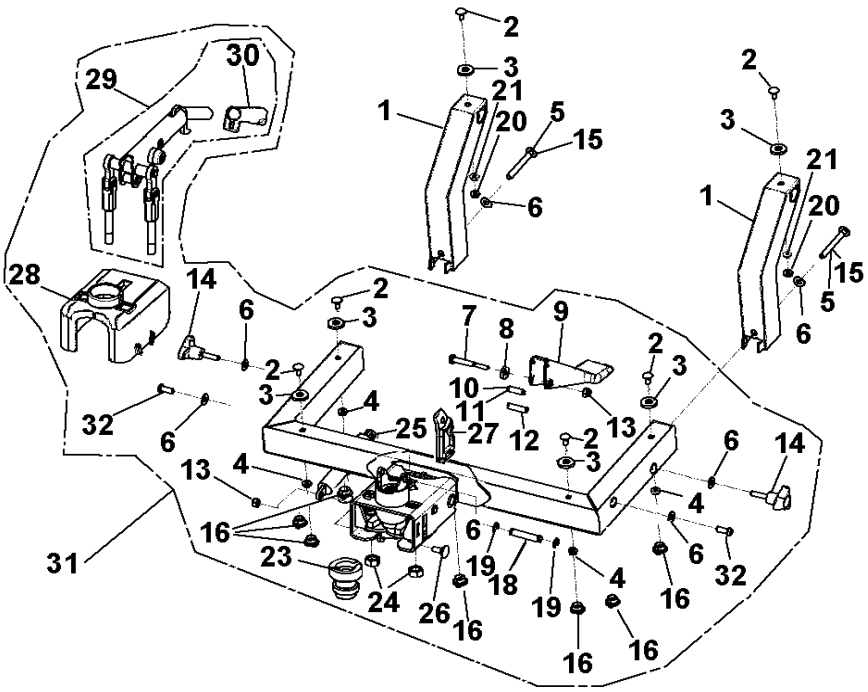

Pos.	Bezeichnung	Material-Nr.
1	TRÄGERVERLÄNGERUNG	691685
2	SCHRAUBE M6X16 DIN603	704817
3	SCHEIBE A10,5 DIN7349	701082
4	VERBUS TENSI M6	337176
5	LINSENKOPFSCHRAUBE M8X75 *	705092
6	SPERRKANTSCHEIBE 8X18X1,4	691887
7	SCHRAUBE M8X60 DIN931	701625
8	SCHEIBE A8,4 DIN7349	701083
9	PEDALHEBEL	691530
10	SPANNSTIFT 5X30 DIN1481	703389
11	GUMMISCHLAUCH	691742
12	SPANNSTIFT 10X32 DIN7346	705074
13	MUTTER 6KT M8 DIN985	700121
14	DREIECKGRIFFSCHRAUBE M8X30	690945
15	LINSENKOPFSCHRAUBE M8X35	704321
16	STOPFEN	510513
18	BOLZEN	691554
19	SICHERUNGSSCHEIBE	704776
20	MUTTER 6KT M6 DIN985	700276
21	SCHEIBE A6,4 DIN9021	700148
23	SCHLIESSHILFE	692042
24	MUTTER 6KT M12 DIN985	704043
25	STOSSDÄMPFER	1215830
26	FLACHRUNDSCHRAUBE MIT VIERKANT	704128
27	ARRETIERPLATTE	692011

Pos.	Bezeichnung	Material-Nr.
28	GEHÄUSEABDECKUNG	691533
29	TOTPUNKTHEBEL	691939
30	HANDGRIFF	690935
31	RAHMEN MIT TRÄGERKUPLUNG (ohne Pos. 2, 3, 4, 5, 6, 14, 15)	691938
32	LINSENKOPFSCHRAUBE M8X20	705081

*** Pos. 5 nur bei dritter Fahrradschiene**

Erstellt	ETI-Nummer	geändert	Änderungs-Nr.	Änderungsgrund	Revisons-Nr.
17.05.05	811472_de	15.07.2009	FREIGABE		A