ACHSE UBR 1200 FA. KÄSER

ETI- Nr. 811475 (Bitte bei Bestellung angeben)

AL-KO Ersatzteile

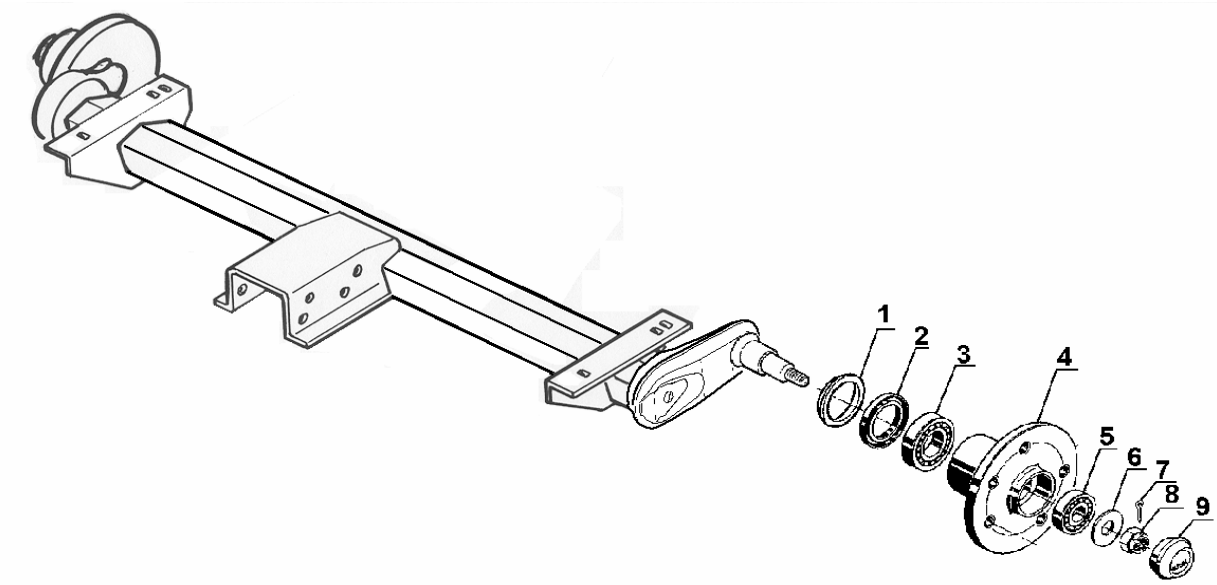

Pos.	Bezeichnung	Material-Nr.
1	ABDECKSCHEIBE	2388750003
2	DICHTRING AS 42X62X7 NB	700272
3	KEGELROLLENLAGER LM 11949/910	700764
4	NABE 114,3X5	1303691
5	KEGELROLLENLAGER LM 67048/010	700771
6	SICHERUNGSSCHEIBE	2083940006
7	SPLINT 4X30 DIN94	700194
8	KRONENMUTTER M18X1,5 DIN937	700117
9	VERSCHLUSSKAPPE	2083990002

Pos.	Bezeichnung	Material-Nr.

Erstellt	ETI-Nummer	geändert	Änderungs-Nr.	Änderungsgrund	Revisons-Nr.
30.11.04	811475_de	15.07.2009	FREIGABE		A