SCHWENKDEICHSEL K26-S

ETI- Nr. 811481 (Bitte bei Bestellung angeben)

AL-KO Ersatzteile

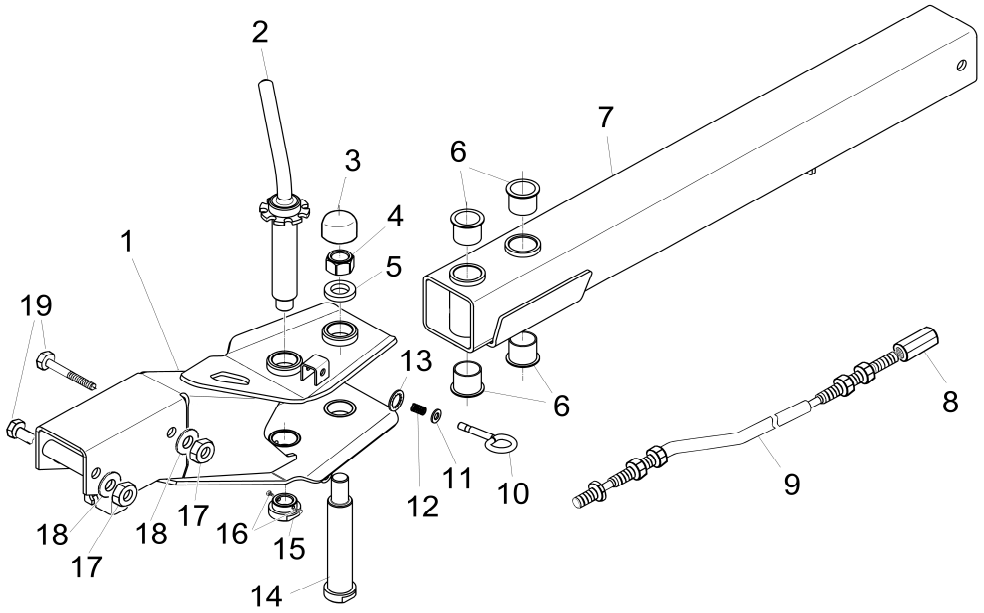

Pos.	Bezeichnung	Material-Nr.
1	SCHWENKTEIL	1337948
2	SPANNKNEBEL	1338526
3	STOPFEN	348163
4	MUTTER 6KT M24 DIN980	705123
5	SCHEIBE A26 DIN7989	705124
6	LAGERBUCHSE	1360056
7	DEICHSEL (bei Bestellung Länge und Typ angeben)	
8	SPANNSCHLOSSMUTTER M10	703431
9	BOWDENZUG 1055/1360	1292864
10	STECKER	1338730
11	SCHEIBE A10,5 DIN125	700139
12	DRUCKFEDER	372285
13	SCHNELLBEFESTIGER 10SXN26	607801
14	LAGERSCHRAUBE	1337887
15	GEWINDEBUCHSE	1337886
16	SCHRAUBE 6KT M6X12 DIN933	703568
17	MUTTER 6KT M16 DIN985	702801
18	SCHEIBE A17 DIN125	700625
19	SCHRAUBE 6KT M16X140 DIN981	704149

Pos.	Bezeichnung	Material-Nr.

Erstellt	ETI-Nummer	geändert	Änderungs-Nr.	Änderungsgrund	Revisons-Nr.
15.03.06	811481_de	14.07.2009	FREIGABE		A