AUFLAUFEINRICHTUNG 161S VKT 70

ETI- Nr. 811482 (Bitte bei Bestellung angeben)

AL-KO Ersatzteile

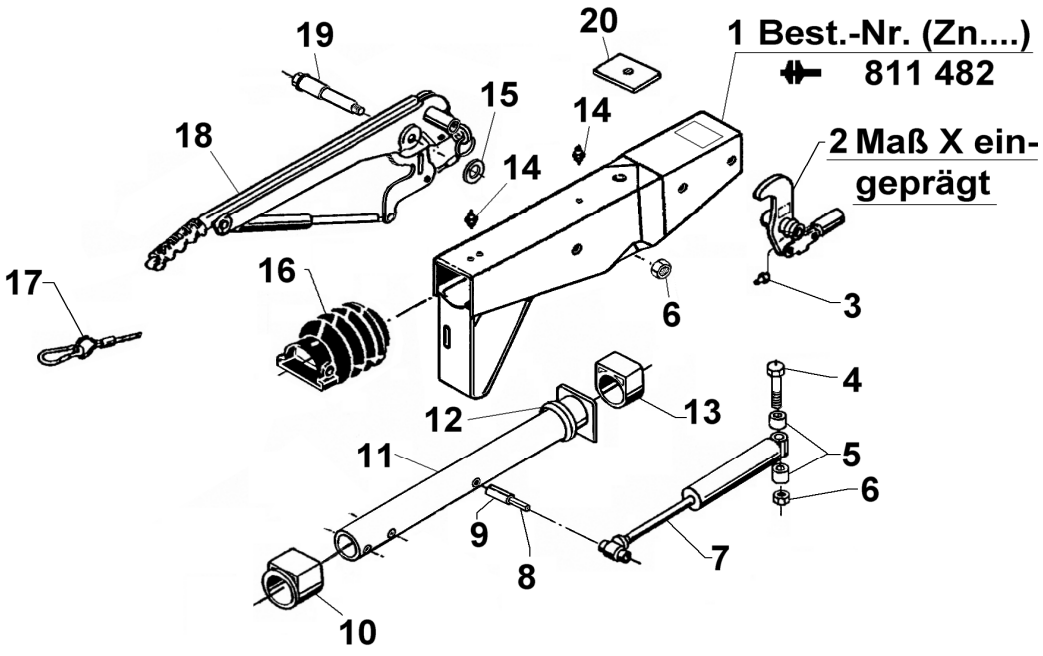

Pos.	Bezeichnung	Material-Nr.
1	GEHÄUSE KPL MIT BUCHSEN FÜR AE	*
2	UMLENKHEBEL 90 : 27 MIT GELENKKOPF UND NIPPEL (POS.3) MONTIERT	380265
3	NIPPEL AS 6X1 KEG	700203
4	SCHRAUBE 6KT M12X120 DIN931	701670
5	DISTANZBUCHSE	625660
6	MUTTER 6KT M12 DIN980	704065
7	STOSSDÄMPFER	1215931
8	SPANNHÜLSE 7X48 DIN1481	704408
9	SPANNHÜLSE 12X48 DIN1481	704407
10	BUNDBUCHSE (NICHT AUSGERIEBEN)	353943
11	ZUGROHR	647455
12	DÄMPFUNGSGUMMI	371372
13	GLEITBUCHSE (NICHT AUSGERIEBEN)	353942
14	NIPPEL AS 8X1 KEG	2171710001
15	SCHEIBE	370693
16	FALTENBALG	366356
17	ABREIßSEIL MIT HAKEN	368605
18	HANDBREMSHEBEL KPL (incl. Pos. 17)	220094
19	LAGERSCHRAUBE	581145
20	ANSCHLAGPLATTE	625392

Pos.	Bezeichnung	Material-Nr.

*** Bestellung siehe Einprägung Zn.-Nr. AE**

AE = Auflaufeinrichtung

Erstellt	ETI-Nummer	geändert	Änderungs-Nr.	Änderungsgrund	Revisons-Nr.
25.07.05	811482_de	14.07.2009	FREIGABE		A