# ZWISCHENSTÜCK KPL 501VB für Deichselrohr 200x120x8

ETI- Nr. 811487 (Bitte bei Bestellung angeben)

AL-KO Ersatzteile

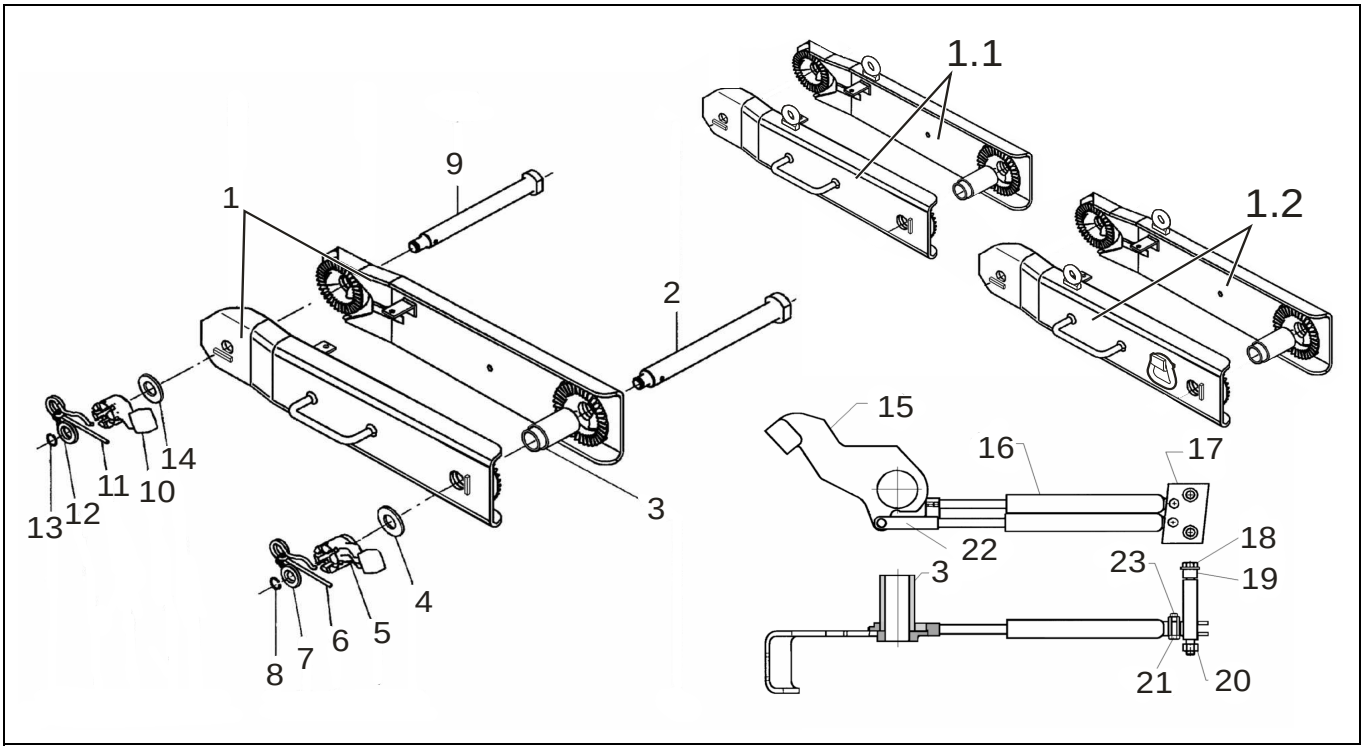


| Pos. | Bezeichnung | Material-Nr. |
|---|---|---|
| 1 | ZWISCHENSTÜCK RE OHNE HANDGRIFF FV * | 1313792 |
| | ZWISCHENSTÜCK RE MIT HANDGRIFF FV * | 1337269 |
| | ZWISCHENSTÜCK LI MIT HANDGRIFF FV * | 1313791 |
| 1.1 | ZWISCHENSTÜCK RE MIT HANDGRIFF UND ÖSE - SCHWARZ GRUNDIERT | 1336729 |
| | ZWISCHENSTÜCK LI MIT HANDGRIFF UND ÖSE - SCHWARZ GRUNDIERT | 1336728 |
| 1.2 | ZWISCHENSTÜCK RE MIT HANDGRIFF, ÖSE UND VERZURRUNG (NUR FÜR MILITÄR) | 1310888 |
| | ZWISCHENSTÜCK LI MIT HANDGRIFF, ÖSE UND VERZURRUNG (NUR FÜR MILITÄR) | 1310887 |
| 2 | LAGERSCHRAUBE M36x1,5x350 | 584686 |
| 3 | DISTANZROHR 101MM LANG | 1360095 |
| 4 | SCHEIBE 37x47x2,5 DIN 988 | 703298 |
| 5 | FESTSTELLKNEBEL M36x1,5 | 603860 |
| 6 | FEDERSTECKER MIT KETTE | 604104 |
| 7 | BUCHSE | 584708 |
| 8 | SPRENGRING A22 DIN 7993 | 702366 |
| 9 | LAGERSCHRAUBE M24x1,5x305 | 372778 |
| 10 | FESTSTELLKNEBEL M24x1,5 | 584685 |
| 11 | FEDERSTECKER MIT KETTE | 604104 |
| 12 | BUCHSE | 372771 |
| 13 | SPRENGRING A22 DIN 7993 | 702366 |
| 14 | SCHEIBE 25x36x2 DIN 988 | 701914 |
| 15 | HEBEL GESCHW | 623104 |

| Pos. | Bezeichnung | Material-Nr. |
|---|---|---|
| 16 | GASFEDER | 368243 |
| 17 | PLATTE GESCHW | 623103 |
| 18 | 6KT SCHRAUBE M12x140 DIN 931 | 704427 |
| 19 | BUCHSE | 605547 |
| 20 | 6KT MUTTER M12 DIN 985 | 702750 |
| 21 | 6KT SCHRAUBE M8x35 DIN 933 | 700551 |
| 22 | GABELKOPF GESCHW | 572614 |
| 23 | 6KT MUTTER M8 DIN 985 | 700121 |

* FV = FEUERVERZINKT

| Erstellt | ETI-Nummer | geändert | Änderungs-Nr. | Änderungsgrund | Revisons-Nr. |
|---|---|---|---|---|---|
| 18.10.05 | 811487_de | 10.08.2011 BB | FREIGABE | | A |