DREHSTABACHSE BRA 16250 M HYDR BREMSE

ETI- Nr. 811505 (Bitte bei Bestellung angeben)

AL-KO Ersatzteile

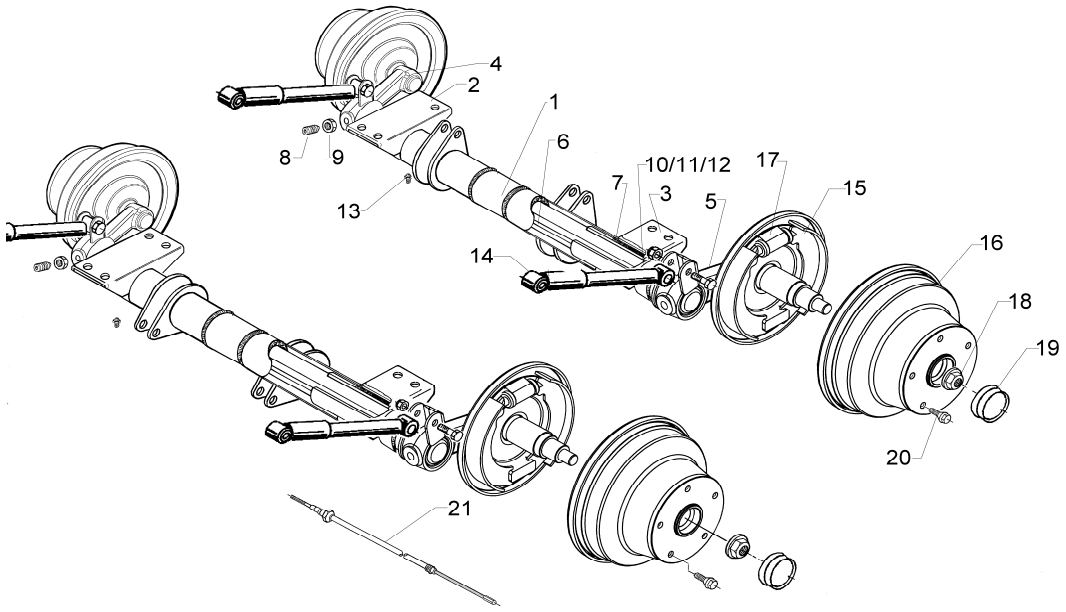

Pos.	Bezeichnung	Material-Nr.
1	ACHSKÖRPER VORNE KPL 82X4	1371408
1	ACHSKÖRPER HINTEN KPL 82X4	1371407
2	ACHSBOCK LI	1370562
3	ACHSBOCK RE	1370563
4	SCHWINGHEBEL LI KPL	692336
5	SCHWINGHEBEL RE KPL	692337
6	DREHSTAB 30X3	1371289
7	LAGERBUCHSE	L2057110
8	GEWINDESTIFT	L2058710
9	MUTTER M20X1,5	L2058980
10	LAGER 80X85X40	650204
11	O-RING 81X4	704759
12	DICHTRING 65X85X8	704758
13	NIPPEL	L2035820
14	STOSSDÄMPFER	1214573
15	BREMSBELAG SET LI	1223651
15	BREMSBELAG SET RE	1223652
16	BREMSTROMMEL KPL 250X40	1361958
17	RADBREMSZYLINDER SET	1223653
18	FLANSCHMUTTER M24X1,5	1361959
19	ABDECKKAPPE	1361960
20	RADSCHRAUBE KUGEL M14X1,5	2081670002
21	BOWDENZUG 1660/2005	1223449
21	BOWDENZUG 1060/1405	1223450

Pos.	Bezeichnung	Material-Nr.

ACHTUNG:

Flanschmutter Pos. 18 nur einmal verwenden!

Radbremszylinder Pos. 17 beständig gegen Bremsflüssigkeit DOT 3-4 / SAE J 1703

Erstellt	ETI-Nummer	geändert	Änderungs-Nr.	Änderungsgrund	Revisons-Nr.
08.11.06bb	811505_de	08.06.2010	FREIGABE		A