NABE KPL MONT 650 UNITLAGER 34 WASSERDICHT

ETI- Nr. 811516 (Bitte bei Bestellung angeben)

AL-KO Ersatzteile

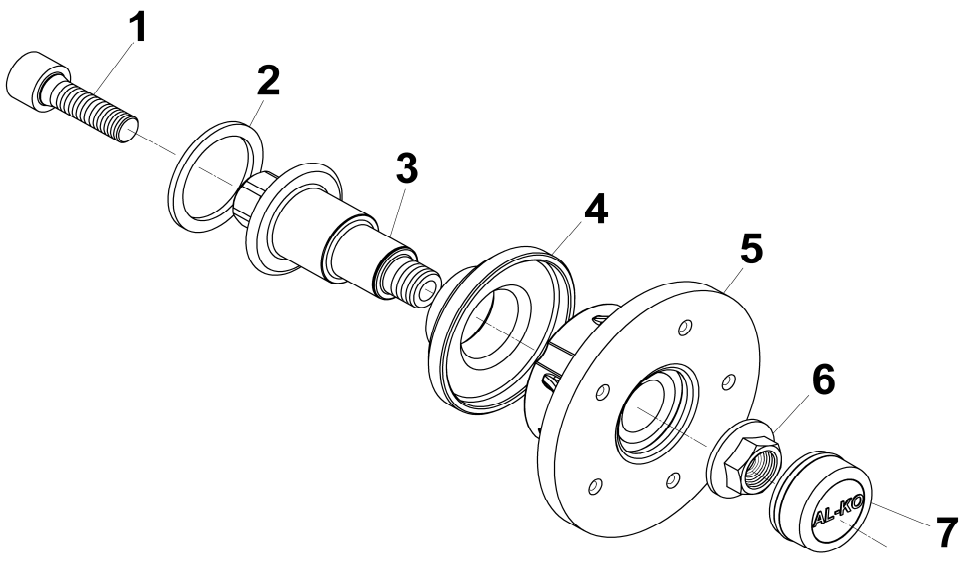

Pos.	Bezeichnung	Material-Nr.
1	ZYLINDERSCHRAUBE M20X60	704096
2	DISTANZSCHEIBE	1360053
3	ACHSSTUMMEL	1368305
4	PRALLSCHUTZ	1360225
5	NABE GEBOHRT: 98x4	1360483
	NABE GEBOHRT: 100X4	1360241
	NABE GEBORHT: 112X5	1360039
	ET-SET COMPACTLAGER LAGER - SICHEUNGSRING - FLANSCHMUTTER (POS 6)	1224802
6	FLANSCHMUTTER M24X1,5	581200
7	VERSCHLUSSKAPPE	581197

Pos.	Bezeichnung	Material-Nr.

Erstellt	ETI-Nummer	geändert	Änderungs-Nr.	Änderungsgrund	Revisons-Nr.
11.01.10	811516_de	09.08.2011 BB	16511	Pos. 3: 1368305 war 605119	B