AUFLAUFEINRICHTUNG TYP 161 R/Q AK 160

ETI- Nr. 811519 (Bitte bei Bestellung angeben)

AL-KO Ersatzteile

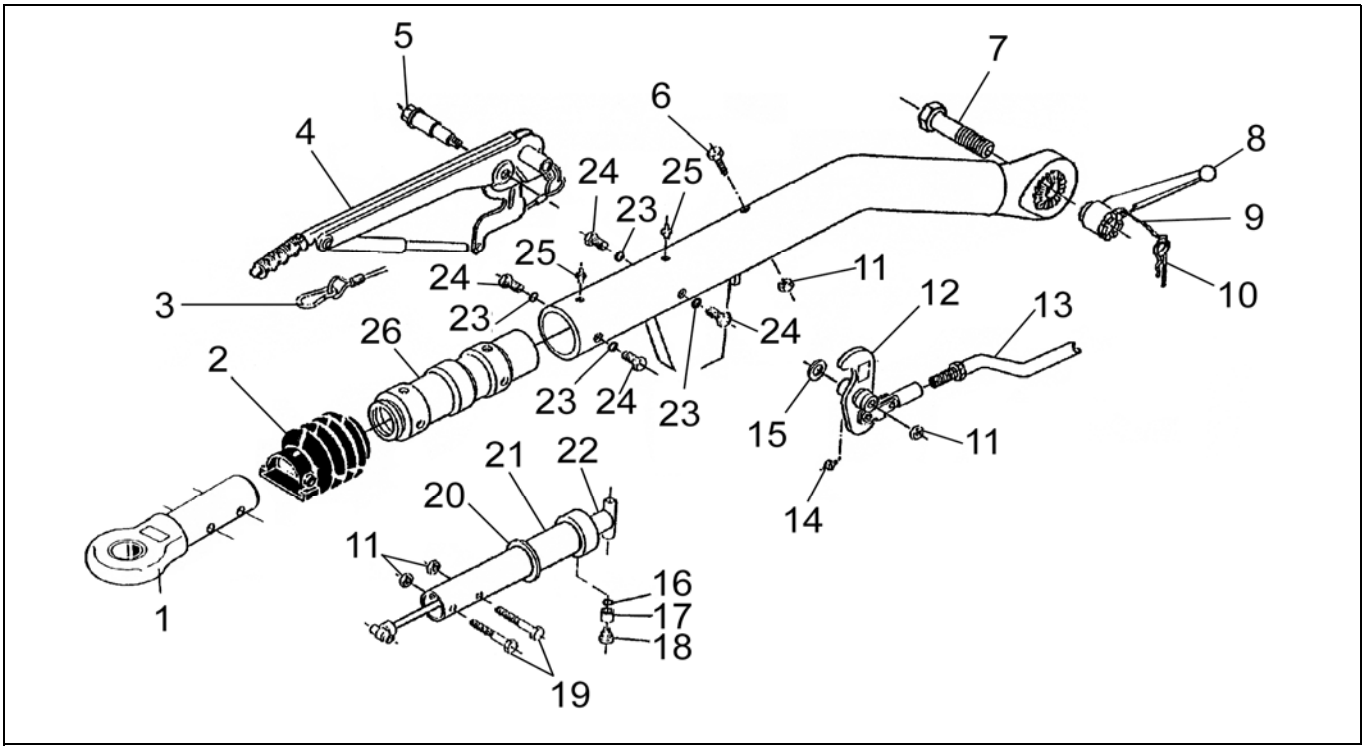

Pos.	Bezeichnung	Material-Nr.
1	ZUGÖSE DIN 161/251S	357419
2	FALTENBALG	366356
3	ABREISSEIL	368605
4	HANDBREMSHEBEL KPL	220096
5	LAGERSCHRAUBE M12X1,5X106,5	581145
6	SCHRAUBE 6KT M12X110 DIN931	700313
7	SPANNSCHRAUBE M24	2025780004
8	FESTSTELLKNEBEL M24X1,5	2488350002
9	KETTE	2020920004
10	FEDERSTECKER	701970
11	MUTTER 6KT M12 DIN980	704065
12	UMLENKHEBEL UNI 90:27	380487
13	BOWDENZUG 550/840	217738
14	SCHMIERNIPPEL AS 6X1 KEG	700203
15	SCHEIBE 19,2X34X2	370693
16	FÄCHERSCHEIBE A8,4 DIN6798 *	703466
17	BUCHSE *	583043
18	LAGERSCHRAUBE *	583042
19	SCHRAUBE 6KT M12X60 DIN931	702749
20	PROFILRING GUMMI	371372
21	ZUGROHR GESCHW	380507
22	STOSSDÄMPFER	370558
23	FÄCHERSCHEIBE A10,5 DIN6798	704095
24	SCHRAUBE 6KT M10X16 DIN933	703783
25	NIPPEL AS 8X1 KEG	368461

Pos.	Bezeichnung	Material-Nr.
26	LAGERKARTUSCHE GEBOHRT	583046

*** nicht bei drehbarer Ausführung**

Deichselrohr mit Anschlussbohrungen kundenspezifisch (Bestellung siehe Zn.-Nr. AE)

AE = Auflaufeinrichtung

Erstellt	ETI-Nummer	geändert	Änderungs-Nr.	Änderungsgrund	Revisons-Nr.
25.02.08	811519_de	08.07.2009	FREIGABE		A