RADBR 2361 EURO1 FÜR SPÜLSYSTEM

ETI- Nr. 811530 (Bitte bei Bestellung angeben)

AL-KO Ersatzteile

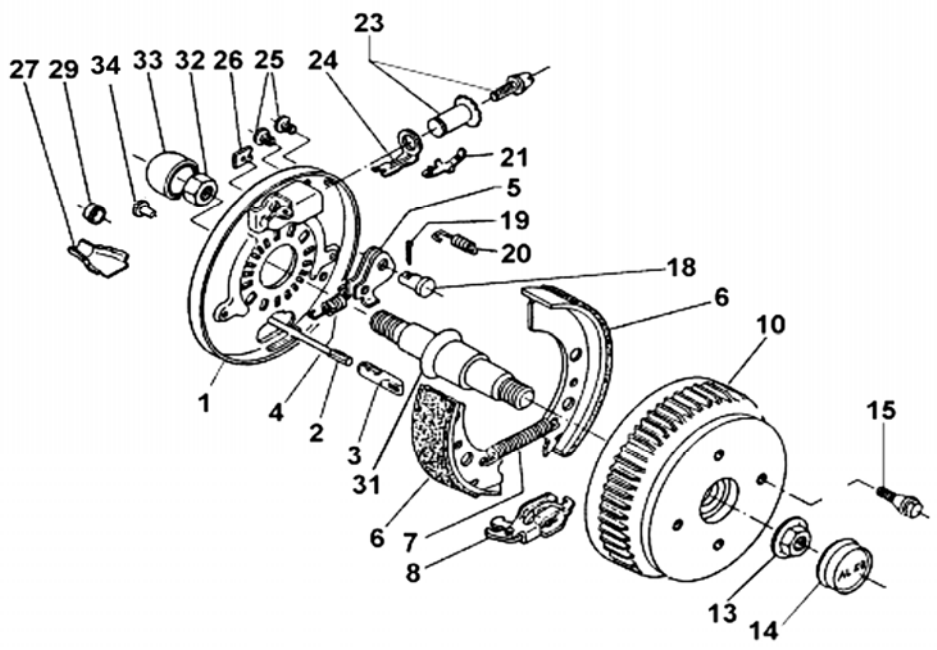

Pos.	Bezeichnung	Material-Nr.
1	BREMSSCHILD GESCHW LI	692566
	BREMSSCHILD GESCHW RE	692567
2	BOWDENZUG 350/ 546	247281
	BOWDENZUG 530/ 726	247282
	BOWDENZUG 770/ 966	247283
	BOWDENZUG 890/1086	247284
	BOWDENZUG 1020/1216	247285
	BOWDENZUG 1130/1326	247286
	BOWDENZUG 1320/1516	247287
	BOWDENZUG 1430/1626	247288
	BOWDENZUG 1620/1816	247289
	BOWDENZUG 1790/1986	247290
3	EINHAENGOESE	604262
4	ZUGFEDER	2187370003
5	RUECKMATIKHEBEL LI	571386
5	RUECKMATIKHEBEL RE	571387
6	BREMSBACKENSET	1213890
7	ZUGFEDER	2082000007
8	SPREIZGELENKSCHLOSS	571510
10	BREMSTROMMEL KPL 112x5/M12x1,5	1337624*
	BREMSTROMMEL KPL 140x5/M14x1,5	1373696*
	COMPACTLAGERSET BEINHALTET - KUGELLAGER WASSERDICHT - SICHERUNGSRING 78x2,5 - FLANSCHMUTTER (POS13)	1224806

Pos.	Bezeichnung	Material-Nr.
13	FLANSCHMUTTER	582506**
14	KAPPE	1337300
15	RADSCHRAUBE KEGEL M12x1,5	2081670018
	RADSCHRAUBE KUGEL M12x1,5	2081670020
18	LAGERBOLZEN	368651
19	SPLINT 4x20 DIN 94	700192
20	DRUCKFEDER	2088800003
21	BLATTFEDER	368405
23	NACHSTELLMUTTER	21873708
24	DRUCKBUEGEL	368361
25	STOPFEN 10X13X11	373245
26	ABDECKBLECH	2382610002
27	SCHALE	371387
29	KAPPE	371389
31	ACHSSTUMMEL	582541
32	MUTTER SELBSTSICHERND	703112
33	SCHUTZKAPPE	582542
34	STOPFEN	691945

Der Einzelverkauf von Bremsbacken ist nach EU-Richtlinie 2002/78/EG vom 01. Okt 2002 nicht mehr zulässig!
ACHTUNG: POS7, POS20, POS26 einzeln bestellbar oder im Bremsbacken-SET 1213890 enthalten!

*POS 10: BREMMSTROMMEL INCL. KUGELLAGER WASSERDICHT UND SICHERUNGSRING 78x2,5
** POS 13: FLANSCHMUTTER EINZELN BESTELLBAR ODER IN COMPACTLAGERSET 1224806 ENTHALTEN.

Erstellt	ETI-Nummer	geändert	Änderungs-Nr.	Änderungsgrund	Revisons-Nr.
24.07.07	811530_de	08.04.2009	FREIGABE		A