RADBR 3062 FÜR SPÜLSYSTEM

ETI- Nr. 811531 (Bitte bei Bestellung angeben)

AL-KO Ersatzteile

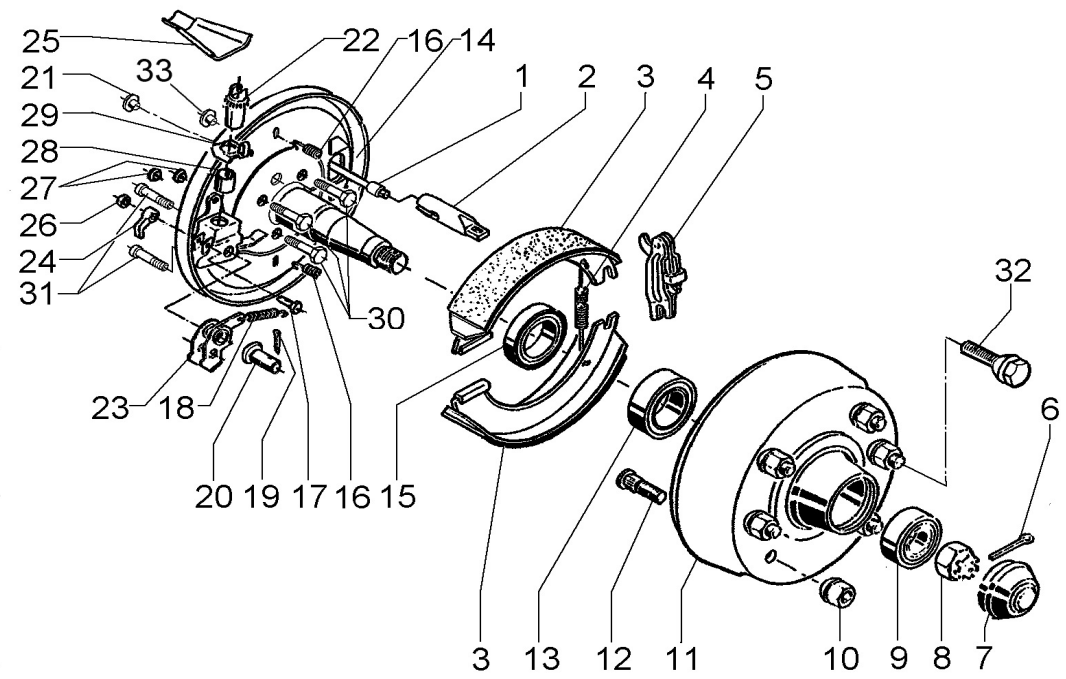

Pos.	Bezeichnung	Material-Nr.
1	BOWDENZUG 500/ 760	241106
	BOWDENZUG 800/1060	241107
	BOWDENZUG 900/1160	241108
	BOWDENZUG 1000/1260	241109
	BOWDENZUG 1100/1360	241110
	BOWDENZUG 1300/1560	241111
	BOWDENZUG 1400/1660	241112
2	EINHAENGOESE	372891
3	BREMSBACKENSET	1220334
4	ZUGFEDER RE	355833
4	ZUGFEDER LI	2589250004
5	SPREIZSCHLOSS	385165
6	SPLINT 6,3X63 DIN94	700856
7	VERSCHLUSSKAPPE	368527
8	KRONENMUTTER M33X1,5 DIN937	701277
9	KEGELROLLENLAGER 32008X DIN720	702125
10	MUTTER 6KT M18X1,5	701202
11	BREMSTROMMEL KPL 205X6	1302420
11	BREMSTROMMEL KPL 130X5	1361928
12	RADBOLZEN M18X1,5	2487940005
13	KEGELROLLENLAGER 30211 DIN720	701774
14	BREMSSCHILD LI GESCHW	1362876
14	BREMSSCHILD RE GESCHW	1362877
15	WELLENDICHTRING 65x100x10	702126
16	DRUCKFEDER	2781960004

Pos.	Bezeichnung	Material-Nr.
17	SCHRAUBE M8X35 DIN601	371543
18	ZUGFEDER	690615
19	SPLINT 4X25 DIN94	700193
20	BOLZEN B16 H11X 60X54 EN22341	704642
21	VERSCHLUSSTOPFEN	357228
22	NACHSTELLMUTTER	646155
23	RUECKMATIKHEBEL	690582
24	KLINKE	368530
25	SCHALE	372890
26	MUTTER 6KT M8 DIN985	700121
27	STOPFEN	373245
28	BUCHSE	368535
29	SICHERUNGSTEIL	358259
30	SCHRAUBE M12X25 DIN933	701958
31	SCHRAUBE M8X18 DIN912	704800
32	RADSCHRAUBE M14X1,5	2081670002
33	VERSCHLUSSTOPFEN	691945

Der Einzelverkauf von Bremsbacken ist nach EU-Richtlinie 2002/78/EG vom 01. Oktober 2002 nicht mehr zulässig!
ACHTUNG: Pos. 4 und 16 einzeln bestellbar oder im Bremsbackenset 1220334 enthalten!

Erstellt	ETI-Nummer	geändert	Änderungs-Nr.	Änderungsgrund	Revisons-Nr.
25.07.07	811531_de	06.07.2009	FREIGABE		A
25.07.07	811531_de	19.09.2011 BB	16694	POS 15: 702126 WAR 358893	B