AE 2,8 VB/1 AUSF C

ETI- Nr. 811546 (Bitte bei Bestellung angeben)

AL-KO Ersatzteile

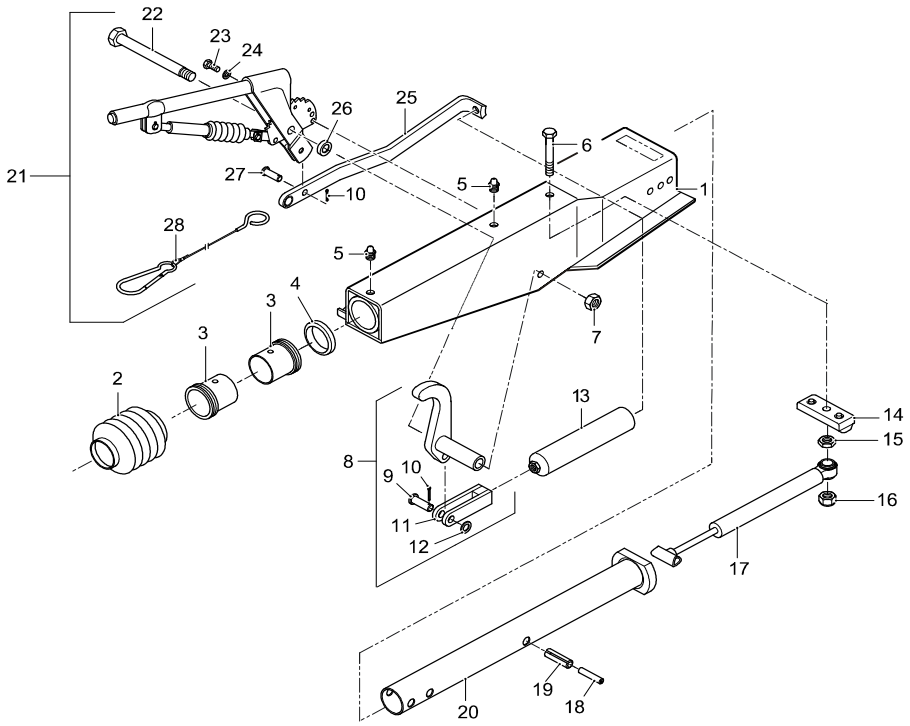

Pos.	Bezeichnung	Material-Nr.
1	GEHÄUSE KPL. MIT BUCHSEN	*
2	FALTENBALG	21726605
3	LAGERBUCHSE (nicht ausgerieben)	2172660004
4	DÄMPFUNGSGUMMI	2172660003
5	SCHMIERNIPPEL AS8x1 KEGEL DIN 71412	375900
6	SCHRAUBE 6KT M14x80 DIN933	701514
7	MUTTER 6KT M16 DIN985	700645
8	UMLENKHEBEL KPL.	590130
9	BOLZEN B12h11x40x34,5 EN 22341	702857
10	SPLINT 3,2x20 DIN94	702004
11	GABELKOPF	21783407
12	SCHEIBE A13 DIN125-ST	700140
13	FEDERZYLINDER	21783408
14	ANSCHLAG	647966
15	MUTTER 6KT B14 DIN439-04	701854

Pos.	Bezeichnung	Material-Nr.
16	MUTTER 6KT M14 DIN980	704067
17	STOßDÄMPFER 351VB	372854
18	SPANNHÜLSE 8x55 DIN1481	702369
19	SPANNHÜLSE 14x55 DIN1481	702371
20	ZUGROHR	649142
21	HANDBREMSHEBEL KPL. **	220297
22	LAGERBOLZEN	590127
23	SCHRAUBE 6 KT M12x25 DIN933	701958
24	FEDERRING B12 DIN127	702000
25	ZUGBÜGEL	353137
26	DISTANZBUCHSE	625628
27	BOLZEN	358533
28	ABREIßSEIL MIT ABREIßRING	209385

* Bestellung siehe Einprägung ZN.-Nr. AE

** einschließlich Gasfeder, Abreißseil und Abreißring

AE = Auflaufeinrichtung

Bitte bei Bestellung die ETI-Nr. angeben

Erstellt	ETI-Nummer	geändert	Änderungs-Nr.	Änderungsgrund	Revisons-Nr.
02.02.09	811546_de		FREIGABE		A